滑台系列

JOB Series

無塵環境/歐規皮帶滑台

Clean Room/Europe Type Belt Actuator

CONTENTS

規格索引-無塵皮帶滑台系列

Spec Index　Clean Room Belt Actuator

使用環境 Use Where	傳動方式 Driven Mode	仕樣 Model Specification	馬達容量 Motor Output (W)	本體寬幅 Width(mm)	位置重複精度 Repeatability(mm)	皮帶規格 Belt Spec		最大可搬重量 Maximum Payload(kg)		最高速度*1 Maximum Speed (mm/s)
						寬度 Belt Width(mm)	導程 Lead(mm)	水平使用 Horizontal	垂直使用 Vertical	
無塵環境 Clean Room	時規皮帶 Timing Belt	JOB65	400W	65	±0.1	32	3:1	30	9	1833
							5:1	45	15	1100
							7:1	55	16	785
							10:1	60	17	550
		JOB85	750W	85	±0.1	46	5:1	40	14	2000
							7:1	60	21	1428
							10:1	100	24	1000
		JOB110	750W	110	±0.1	50	10:1	100	23	1400
							15:1	150	36	933
							20:1	200	50	700

*1:最高速度（MM/S）是以伺服马达最高转速3000RPM为基准。
The highest speed is based on the maximum servo motor's rpm(3000).

標準行程及最高使用速度

Stroke(mm) & Maximum Speed(mm/s)

代表速度 Speed

行程 Stroke	150	300	450	600	750	900	1100	1250	1400	1550	1700	1850	2000	2150	2300	2450	2600	2750	2900	3200	3350	3500	3650	3800	3950	4100	4250	頁數 Page
											1833																	351
											1100																	
											785																	
											550																	
											2000																	359
											1428																	
											1000																	
											1400																	367
											933																	
											700																	

JOB65 單軸/1-axis

皮帶驅動
Belt Drive

此圖僅供參考，出貨規格詳見尺寸圖面
The picture is just for the reference. Please check the the actual dimensions on the drawing.

最大行程 Maximum Stroke	最高速度 Maximum Speed	馬達容量 Motor Output	皮帶寬度 Belt Width	直線滑軌 Linear Guide
3900mm	1833mm/s	400W	32mm	15X12.5-1支

* 依減速比不同而異。
The maximum speed depans on different gear ratio.

型號表示方式 Ordering Method

JOB65 - L3/36.67 -100 - L - T400W - C 4 - MB-3M

本體型號 Model

減速比與導程 Reduction Ratio With Lead

	減速比	導程
3	3:1	36.67
5	5:1	22.00
7	7:1	15.71
10	10:1	11.00

行程 Stroke

100-3900mm
100間隔 100 mm Pitch

馬達容量 Motor Output

400W	400W
750W	-

馬達位置 Motor Position

L	馬達左折 Motor Left Side	R	馬達右折 Motor Right Side
LU	馬達左上折 Motor Left Upper Side	RU	馬達右上折 Motor Right Upper Side
LD	馬達左下折 Motor Left Lower Side	RD	馬達右下折 Motor Right Lower Side
CL	馬達直結左折 Re dcer With Motor Left Side	CR	馬達直結右折 Reducer With Motor Right Side
LL	馬達出軸心左折 Motor Shaft Left Side	RR	馬達出軸心右折 Motor Shaft Right Side

注：代號增加字母T表示雙出軸，爲龍門同動主動軸
LL、RR爲龍門同動從動軸。

電機安裝標准 Motor installation

T	通用马达安装标准:
	三菱 Mitsubishi
	台達 Delta
	安川 Yaskawa
	汇川 Inovance
	等等 Etc
P	松下马达安装标准

原點感應器 Home Sensor

	外掛型 Out Side
C	馬達側 Motor Side
D	反馬達側 OppoSite Motor Side
無	SENSOR No Sensor
E	無 SENSOR No Sensor

端點極限感應器 Limit Sensor

	外掛型 Out Side
3	1只 1 Pc
4	2只 2 Pc
無	SENSOR No Sensor
5	無 SENSOR No Sensor

注：外置注油嘴注明左右

馬達廠牌 Motor Brand

MB-3M	含电机，厂家安装三菱带刹车电机，线长3米
ZMB	不含电机,客户自己安装三菱带刹车电机
KMB	不含电机,客户提供三菱带刹车电机,厂家安装

※若無煞車則B不表示。
※If No Brake,No B Description.

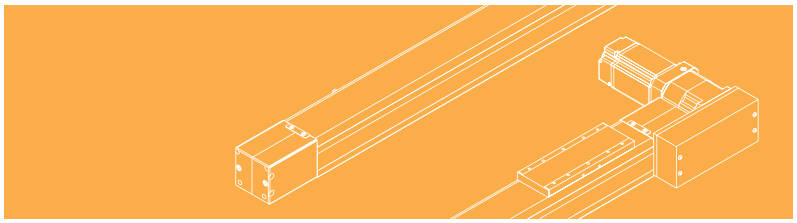

基本仕樣 Specification

規格 Spec						
位置重復精度 Repeatability (mm)		±0.1				
驅動功率 Driving Power (W)		400				
行星減速機減速比 Reduction ratio		3:1	5:1	7:1	10:1
導程 Gear Lead (mm)		36.67	22.00	15.71	11.00
最高速度 Maximum Speed (mm/s)		1833	1100	785	550
最大可搬重量 Maximum Payload	水平使用Horizontal (kg)	30	45	55	60
	垂直使用Vertical (kg)	9	15	16	17
定格推力 Rated Thrust (N)		220			
標準行程 Stroke Pitch (mm)		100-3900mm/100間隔 100 mm Pitch			
皮帶寬度 Belt Width		32			
高剛性直綫滑軌 High Rigidity Linear Guide (mm)		W15XH12.5			
原點感應器 Home Sensor	外掛 Outside	EE-SX672(NPN)/FC-SPX303Z-2M(NPN)			

※1 馬達加減速設定 0.4 秒。
Acceleration and deacceleration value is set 0.4 second.
※2 垂直使用時，若皮帶斷裂，承載物會有掉落的危險，請留意。
Notice, if the belt breaks, the moving parts will fall when the application is vertical.
※3 滑台未安裝減速機時，導程為 110。
Lead is 110mm without gearbox.

速度 - 荷重曲線圖 Acceleration-Payload Relationship

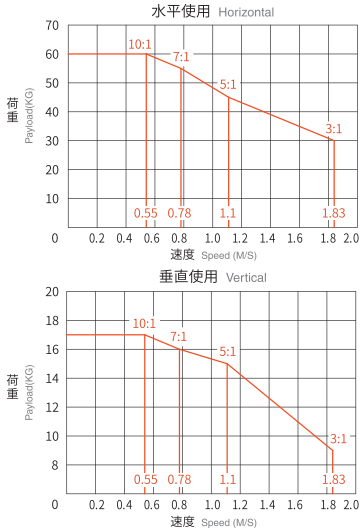

滑台固定螺帽數量 Numbers of Fixing Screws

各行程 M5 後裝螺帽數量 M5 nuts Qty.(by stroke)			
有效行程 Stroke	數量 Quantity	有效行程 Stroke	數量 Quantity
100-500	4	2100-2500	12
600-1000	6	2600-3000	14
1100-1500	8	3100-3500	16
1600-2000	10	3600-3900	18

安裝示意圖 & 安裝尺寸 Installation Reference

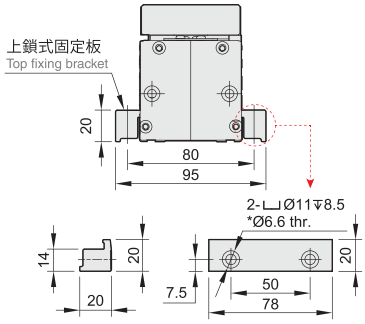

*上鎖式固定板非標準品，若有需求請另外追加選購。Top fixing plate is optional.

容許負載力距表 Allowable Overhang

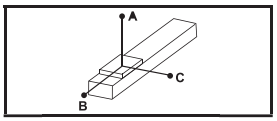

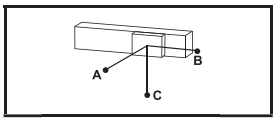

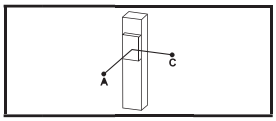

(單位 Unit : mm)

水平安裝 Horizontal Installation		A	B	C
3:1	10kg	950	250	42
	20kg	420	105	18
	30kg	250	55	10
5:1	25kg	950	140	24
	35kg	625	90	15
	45kg	450	55	10
7:1	28kg	1300	145	25
	40kg	850	90	15
	55kg	550	50	10
10:1	30kg	1850	145	25
	45kg	1250	90	15
	60kg	800	50	10

(單位 Unit : mm)

壁掛安裝 Wall Installation		A	B	C
3:1	10kg	42	250	950
	20kg	19	110	450
	30kg	10	60	260
5:1	25kg	25	140	950
	35kg	15	90	600
	45kg	10	60	450
7:1	28kg	25	145	1300
	40kg	15	90	850
	55kg	10	60	550
10:1	30kg	25	140	1950
	45kg	15	90	1150
	60kg	10	60	800

(單位 Unit : mm)

垂直安裝 Vertical Installation		A	C
3:1	3kg	900	900
	6kg	450	450
	9kg	300	300
5:1	5kg	900	900
	10kg	450	450
	15kg	300	300
7:1	6kg	900	900
	12kg	450	450
	16kg	300	300
10:1	6kg	900	900
	13kg	450	450
	17kg	330	330

靜態容許負載慣量 Static Loading Moment

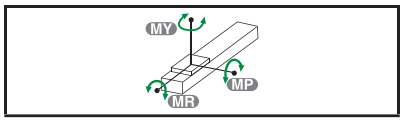

(單位 Unit : N.m)

MY	338
MP	338
MR	59

* 力距表所表示的數據，代表重心。
The torque value in the chart indicate the center of gravity.
* 符合型錄規範的正常使用下，保證壽命為 10000 公里。
Operation life is 10,000km when the product is using under the specified conditions.
* 總長超過 1000mm 以上，鋼帶有變形風險，避免壁掛使用。
The steel stripe cover may deformed when the actuator length is over 1000mm.
Horizontal application is recommend.
* 倒吊使用無法套用標準規範，如有需求請洽詢我司業務。
Data information is not for ceiling-mount inverse use.

馬達左折 / 馬達右折
Motor Left Side / Motor Right Side

L 馬達左折 Motor Left Side
2D CAD 3D CAD

LT 馬達左折雙出軸（龍門同動主動軸）

單位 Unit : mm

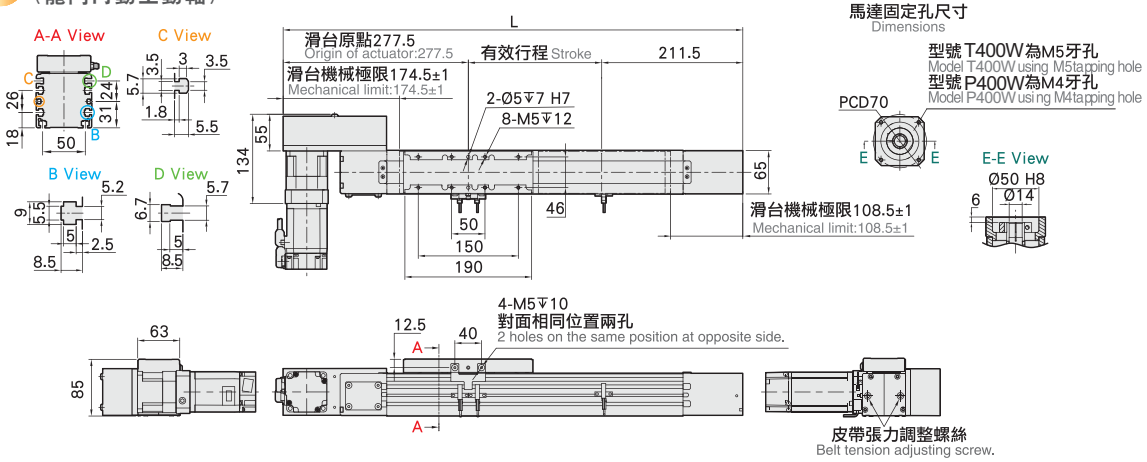

有效行程 Stroke	100	200	300	400	500	600	700	800	900	1000	1100	1200	1300	1400	1500	1600	1700	1800	1900	2000	2100	2200	2300	2400	2500
L	589	689	789	889	989	1089	1189	1289	1389	1489	1589	1689	1789	1889	1989	2089	2189	2289	2389	2489	2589	2689	2789	2889	2989
KG	7.87	8.43	8.99	9.55	10.11	10.67	11.23	11.79	12.35	12.91	13.47	14.03	14.59	15.15	15.71	16.27	16.83	17.39	17.95	18.51	19.07	19.63	20.19	20.75	21.31

有效行程 Stroke	2600	2700	2800	2900	3000	3100	3200	3300	3400	3500	3600	3700	3800	3900
L	3089	3189	3289	3389	3489	3589	3689	3789	3889	3989	4089	4189	4289	4389
KG	21.87	22.43	22.99	23.55	24.11	24.67	25.23	25.79	26.35	26.91	27.47	28.03	28.59	29.15

R 馬達右折 Motor Right Side
2D CAD 3D CAD

RT 馬達右折雙出軸（龍門同動主動軸）

單位 Unit : mm

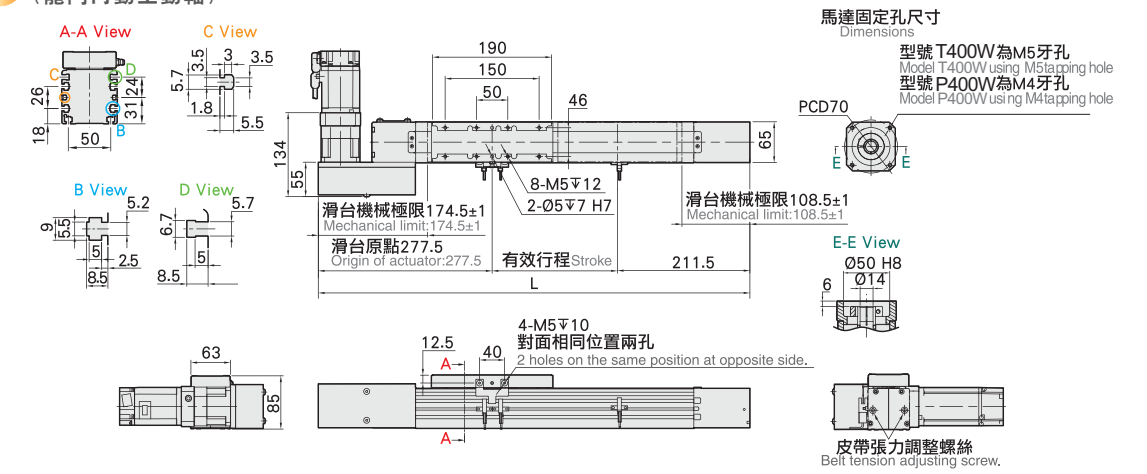

有效行程 Stroke	100	200	300	400	500	600	700	800	900	1000	1100	1200	1300	1400	1500	1600	1700	1800	1900	2000	2100	2200	2300	2400	2500
L	589	689	789	889	989	1089	1189	1289	1389	1489	1589	1689	1789	1889	1989	2089	2189	2289	2389	2489	2589	2689	2789	2889	2989
KG	7.87	8.43	8.99	9.55	10.11	10.67	11.23	11.79	12.35	12.91	13.47	14.03	14.59	15.15	15.71	16.27	16.83	17.39	17.95	18.51	19.07	19.63	20.19	20.75	21.31

有效行程 Stroke	2600	2700	2800	2900	3000	3100	3200	3300	3400	3500	3600	3700	3800	3900
L	3089	3189	3289	3389	3489	3589	3689	3789	3889	3989	4089	4189	4289	4389
KG	21.87	22.43	22.99	23.55	24.11	24.67	25.23	25.79	26.35	26.91	27.47	28.03	28.59	29.15

馬達左上折 / 馬達右上折

Motor Left Upper Side / Motor Right Upper Side

單位 Unit : mm

LU 馬達左上折 Motor Left Upper Side

2D CAD　3D CAD

LUT 馬達左上折雙出軸（龍門同動主動軸）

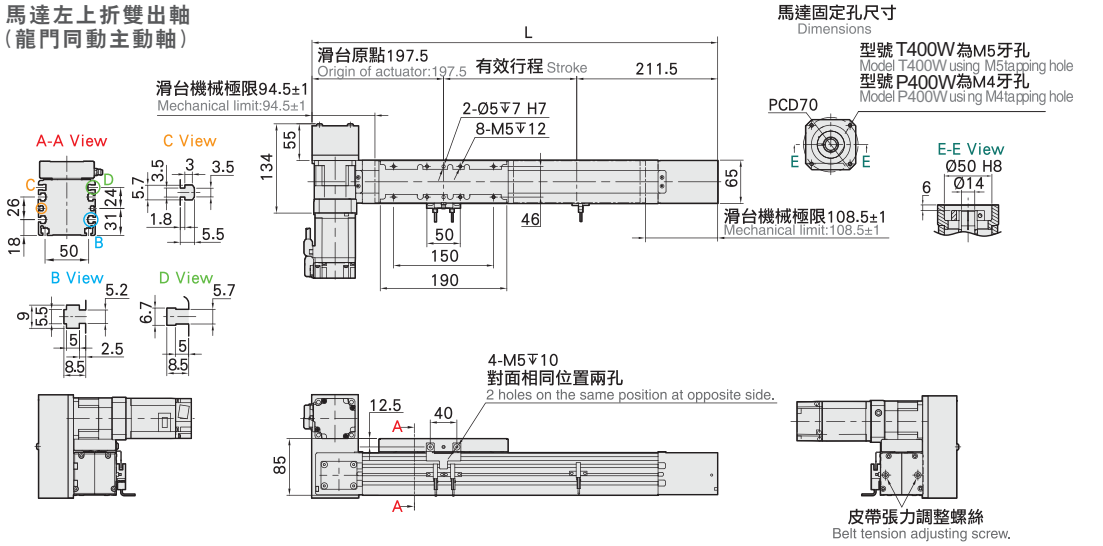

有效行程 Stroke	100	200	300	400	500	600	700	800	900	1000	1100	1200	1300	1400	1500	1600	1700	1800	1900	2000	2100	2200	2300	2400	2500
L	509	609	709	809	909	1009	1109	1209	1309	1409	1509	1609	1709	1809	1909	2009	2109	2209	2309	2409	2509	2609	2709	2809	2909
KG	7.87	8.43	8.99	9.55	10.11	10.67	11.23	11.79	12.35	12.91	13.47	14.03	14.59	15.15	15.71	16.27	16.83	17.39	17.95	18.51	19.07	19.63	20.19	20.75	21.31

有效行程 Stroke	2600	2700	2800	2900	3000	3100	3200	3300	3400	3500	3600	3700	3800	3900
L	3009	3109	3209	3309	3409	3509	3609	3709	3809	3909	4009	4109	4209	4309
KG	21.87	22.43	22.99	23.55	24.11	24.67	25.23	25.79	26.35	26.91	27.47	28.03	28.59	29.15

單位 Unit : mm

RU 馬達右上折 Motor Right Upper Side

2D CAD　3D CAD

RUT 馬達右上折雙出軸（龍門同動主動軸）

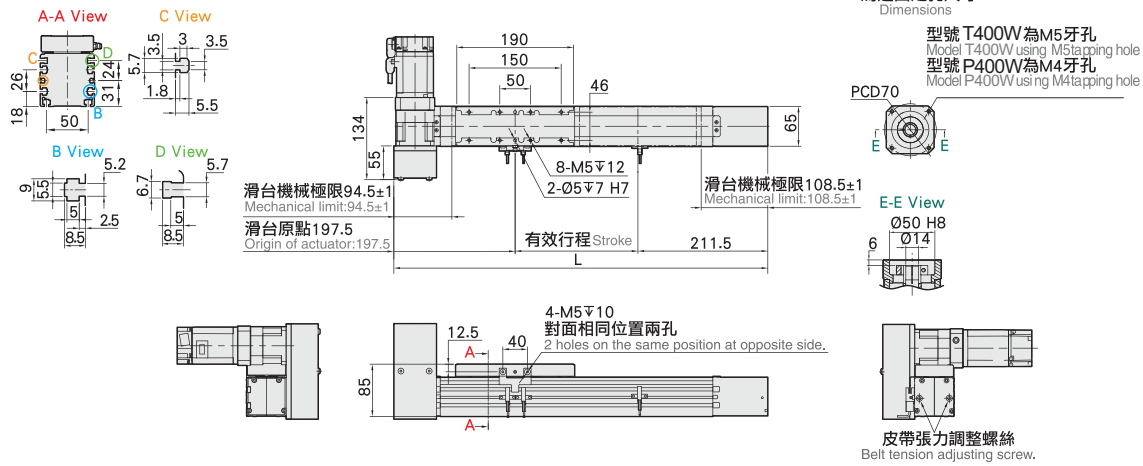

有效行程 Stroke	100	200	300	400	500	600	700	800	900	1000	1100	1200	1300	1400	1500	1600	1700	1800	1900	2000	2100	2200	2300	2400	2500
L	509	609	709	809	909	1009	1109	1209	1309	1409	1509	1609	1709	1809	1909	2009	2109	2209	2309	2409	2509	2609	2709	2809	2909
KG	7.87	8.43	8.99	9.55	10.11	10.67	11.23	11.79	12.35	12.91	13.47	14.03	14.59	15.15	15.71	16.27	16.83	17.39	17.95	18.51	19.07	19.63	20.19	20.75	21.31

有效行程 Stroke	2600	2700	2800	2900	3000	3100	3200	3300	3400	3500	3600	3700	3800	3900
L	3009	3109	3209	3309	3409	3509	3609	3709	3809	3909	4009	4109	4209	4309
KG	21.87	22.43	22.99	23.55	24.11	24.67	25.23	25.79	26.35	26.91	27.47	28.03	28.59	29.15

馬達左下折 / 馬達右下折
Motor Left Lower Side / Motor Right Lower Side

LD 馬達左下折 Motor Left Lower Side
2D CAD 3D CAD

LDT 馬達左下折雙出軸（龍門同動主動軸）

單位 Unit : mm

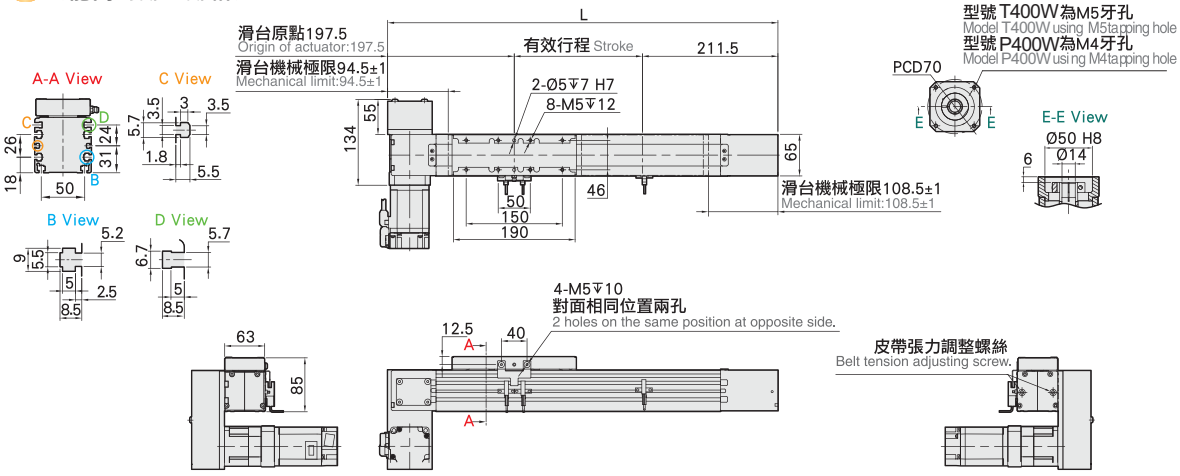

有效行程 Stroke	100	200	300	400	500	600	700	800	900	1000	1100	1200	1300	1400	1500	1600	1700	1800	1900	2000	2100	2200	2300	2400	2500
L	509	609	709	809	909	1009	1109	1209	1309	1409	1509	1609	1709	1809	1909	2009	2109	2209	2309	2409	2509	2609	2709	2809	2909
KG	7.87	8.43	8.99	9.55	10.11	10.67	11.23	11.79	12.35	12.91	13.47	14.03	14.59	15.15	15.71	16.27	16.83	17.39	17.95	18.51	19.07	19.63	20.19	20.75	21.31

有效行程 Stroke	2600	2700	2800	2900	3000	3100	3200	3300	3400	3500	3600	3700	3800	3900
L	3009	3109	3209	3309	3409	3509	3609	3709	3809	3909	4009	4109	4209	4309
KG	21.87	22.43	22.99	23.55	24.11	24.67	25.23	25.79	26.35	26.91	27.47	28.03	28.59	29.15

RD 馬達右下折 Motor Right Lower Side
2D CAD 3D CAD

RDT 馬達右下折雙出軸（龍門同動主動軸）

單位 Unit : mm

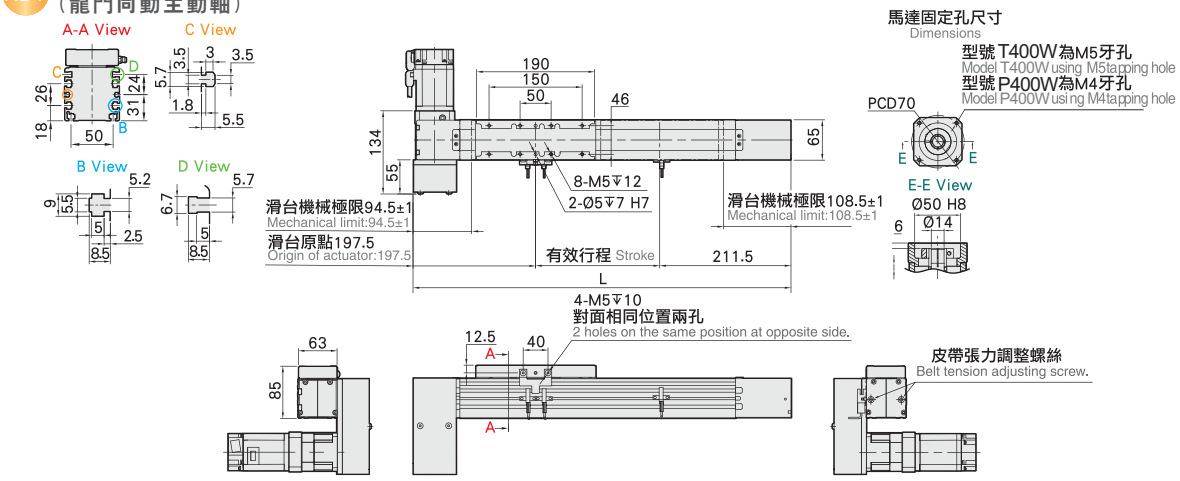

有效行程 Stroke	100	200	300	400	500	600	700	800	900	1000	1100	1200	1300	1400	1500	1600	1700	1800	1900	2000	2100	2200	2300	2400	2500
L	509	609	709	809	909	1009	1109	1209	1309	1409	1509	1609	1709	1809	1909	2009	2109	2209	2309	2409	2509	2609	2709	2809	2909
KG	7.87	8.43	8.99	9.55	10.11	10.67	11.23	11.79	12.35	12.91	13.47	14.03	14.59	15.15	15.71	16.27	16.83	17.39	17.95	18.51	19.07	19.63	20.19	20.75	21.31

有效行程 Stroke	2600	2700	2800	2900	3000	3100	3200	3300	3400	3500	3600	3700	3800	3900
L	3009	3109	3209	3309	3409	3509	3609	3709	3809	3909	4009	4109	4209	4309
KG	21.87	22.43	22.99	23.55	24.11	24.67	25.23	25.79	26.35	26.91	27.47	28.03	28.59	29.15

馬達直結左折 / 馬達直結右折

Reducer With Moter Left Side / Reducer With Moter Right Side

單位 Unit : mm

CL 馬達直結左折 Reducer With Moter Left Side

2D CAD　3D CAD

CLT 馬達直結左折雙出軸（龍門同動主動軸）

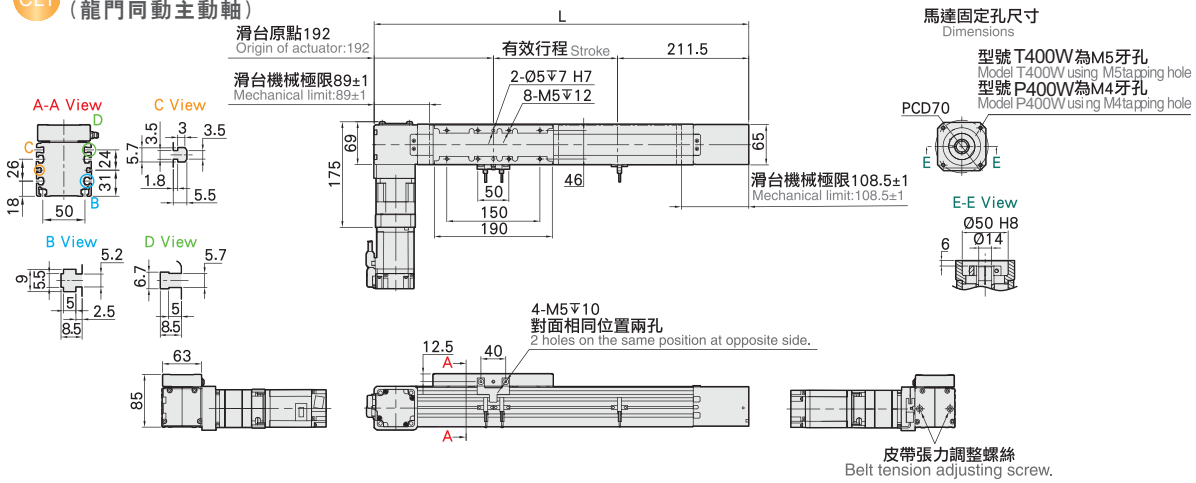

有效行程 Stroke	100	200	300	400	500	600	700	800	900	1000	1100	1200	1300	1400	1500	1600	1700	1800	1900	2000	2100	2200	2300	2400	2500
L	503.5	603.5	703.5	803.5	903.5	1003.5	1103.5	1203.5	1303.5	1403.5	1503.5	1603.5	1703.5	1803.5	1903.5	2003.5	2103.5	2203.5	2303.5	2403.5	2503.5	2603.5	2703.5	2803.5	2903.5
KG	6.87	7.39	7.91	8.43	8.95	9.47	9.99	10.51	11.03	11.55	12.07	12.59	13.11	13.63	14.15	14.67	15.19	15.71	16.23	16.75	17.27	17.79	18.31	18.83	19.35

有效行程 Stroke	2600	2700	2800	2900	3000	3100	3200	3300	3400	3500	3600	3700	3800	3900
L	3003.5	3103.5	3203.5	3303.5	3403.5	3503.5	3603.5	3703.5	3803.5	3903.5	4003.5	4103.5	4203.5	4303.5
KG	19.87	20.39	20.91	21.43	21.95	22.47	22.99	23.51	24.03	24.55	25.07	25.59	26.11	26.63

單位 Unit : mm

CR 馬達直結右折 Reducer With Moter Right Side

2D CAD　3D CAD

CRT 馬達直結右折雙出軸（龍門同動主動軸）

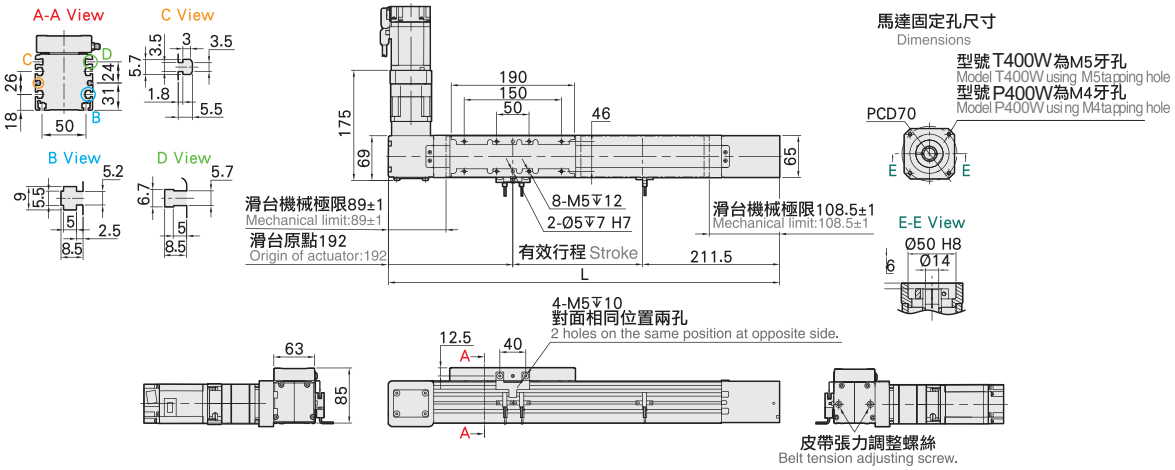

有效行程 Stroke	100	200	300	400	500	600	700	800	900	1000	1100	1200	1300	1400	1500	1600	1700	1800	1900	2000	2100	2200	2300	2400	2500
L	503.5	603.5	703.5	803.5	903.5	1003.5	1103.5	1203.5	1303.5	1403.5	1503.5	1603.5	1703.5	1803.5	1903.5	2003.5	2103.5	2203.5	2303.5	2403.5	2503.5	2603.5	2703.5	2803.5	2903.5
KG	6.87	7.39	7.91	8.43	8.95	9.47	9.99	10.51	11.03	11.55	12.07	12.59	13.11	13.63	14.15	14.67	15.19	15.71	16.23	16.75	17.27	17.79	18.31	18.83	19.35

有效行程 Stroke	2600	2700	2800	2900	3000	3100	3200	3300	3400	3500	3600	3700	3800	3900
L	3003.5	3103.5	3203.5	3303.5	3403.5	3503.5	3603.5	3703.5	3803.5	3903.5	4003.5	4103.5	4203.5	4303.5
KG	19.87	20.39	20.91	21.43	21.95	22.47	22.99	23.51	24.03	24.55	25.07	25.59	26.11	26.63

馬達出軸心左折 / 馬達出軸心右折
Motor Shaft Left Side / Motor Shaft Right Side

LL 馬達出軸心左折 Motor Shaft Left Side

2D CAD 3D CAD

單位 Unit : mm

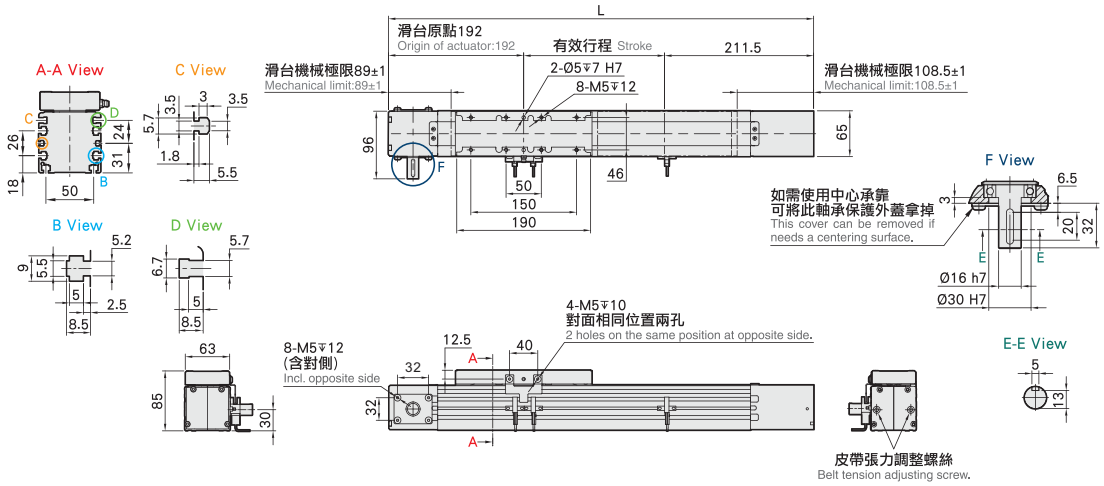

有效行程 Stroke	100	200	300	400	500	600	700	800	900	1000	1100	1200	1300	1400	1500	1600	1700	1800	1900	2000	2100	2200	2300	2400	2500
L	503.5	603.5	703.5	803.5	903.5	1003.5	1103.5	1203.5	1303.5	1403.5	1503.5	1603.5	1703.5	1803.5	1903.5	2003.5	2103.5	2203.5	2303.5	2403.5	2503.5	2603.5	2703.5	2803.5	2903.5
KG	4.36	4.9	5.44	5.98	6.52	7.06	7.6	8.14	8.68	9.22	9.76	10.3	10.84	11.38	11.92	12.46	13	13.54	14.08	14.62	15.16	15.7	16.24	16.78	17.32

有效行程 Stroke	2600	2700	2800	2900	3000	3100	3200	3300	3400	3500	3600	3700	3800	3900
L	3003.5	3103.5	3203.5	3303.5	3403.5	3503.5	3603.5	3703.5	3803.5	3903.5	4003.5	4103.5	4203.5	4303.5
KG	17.86	18.4	18.94	19.48	20.02	20.56	21.1	21.64	22.18	22.72	23.26	23.8	24.34	24.88

RR 馬達出軸心右折 Motor Shaft Right Side

2D CAD 3D CAD

單位 Unit : mm

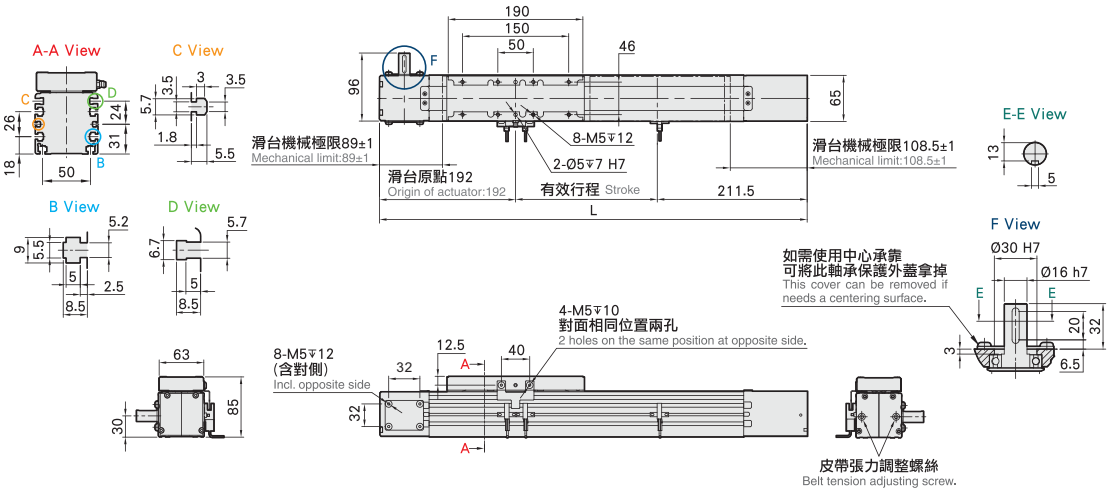

有效行程 Stroke	100	200	300	400	500	600	700	800	900	1000	1100	1200	1300	1400	1500	1600	1700	1800	1900	2000	2100	2200	2300	2400	2500
L	503.5	603.5	703.5	803.5	903.5	1003.5	1103.5	1203.5	1303.5	1403.5	1503.5	1603.5	1703.5	1803.5	1903.5	2003.5	2103.5	2203.5	2303.5	2403.5	2503.5	2603.5	2703.5	2803.5	2903.5
KG	4.36	4.9	5.44	5.98	6.52	7.06	7.6	8.14	8.68	9.22	9.76	10.3	10.84	11.38	11.92	12.46	13	13.54	14.08	14.62	15.16	15.7	16.24	16.78	17.32

有效行程 Stroke	2600	2700	2800	2900	3000	3100	3200	3300	3400	3500	3600	3700	3800	3900
L	3003.5	3103.5	3203.5	3303.5	3403.5	3503.5	3603.5	3703.5	3803.5	3903.5	4003.5	4103.5	4203.5	4303.5
KG	17.86	18.4	18.94	19.48	20.02	20.56	21.1	21.64	22.18	22.72	23.26	23.8	24.34	24.88

MEMO

JOB85 單軸/1-axis

皮帶驅動
Belt Drive

此圖僅供參考，出貨規格詳見尺寸圖面
The picture is just for the reference. Please check the the actual dimensions on the drawing.

最大行程 Maximum Stroke	最高速度 Maximum Speed	馬達容量 Motor Output	皮帶寬度 Belt Width	直線滑軌 Linear Guide
3800mm	2000mm	750W	46mm	20X15-1支

* 依減速比不同而異。
The maximum speed depans on different gear ratio.

型號表示方式 Ordering Method

JOB85 - L5/40 - 100 -L - T/P750W - C 4 - MB-3M

本體型號 Model

減速比與導程 Reduction Ratio With Lead

	減速比	導程
5	5:1	40.00
7	7:1	28.57
10	10:1	20.00

行程 Stroke

100-3800mm
100間隔 100 mm Pitch

馬達容量 Motor Output

400W	-
750W	750W

馬達位置 Motor Position

L	馬達左折 Motor Left Side	R	馬達右折 Motor Right Side
LU	馬達左上折 Motor Left Upper Side	RU	馬達右上折 Motor Right Upper Side
LD	馬達左下折 Motor Left Lower Side	RD	馬達右下折 Motor Right Lower Side
CL	馬達直結左折 Re dcer With Motor Left Side	CR	馬達直結右折 Reducer With Motor Right Side
LL	馬達出軸心左折 Motor Shaft Left Side	RR	馬達出軸心右折 Motor Shaft Right Side

注：代號增加字母T表示雙出軸，爲龍門同動主動軸
LL、RR爲龍門同動從動軸。

電機安裝標准 Motor installation

T	通用马达安装标准:
	三菱 Mitsubishi
	台達 Delta
	安川 Yaskawa
	汇川 Inovance
	等等 Etc
P	松下马达安装标准

原點感應器 Home Sensor

	外掛型 Out Side
C	馬達側 Motor Side
D	反馬達側 OppoSite Motor Side
無	SENSOR No Sensor
E	無 SENSOR No Sensor

端點極限感應器 Limit Sensor

	外掛型 Out Side
3	1只 1 Pc
4	2只 2 Pc
無	SENSOR No Sensor
5	無 SENSOR No Sensor

注：外置注油嘴注明左右

馬達廠牌 Motor Brand

MB-3M	含电机，厂家安装三菱带刹车电机，线长3米
ZMB	不含电机,客户自己安装三菱带刹车电机
KMB	不含电机,客户提供三菱带刹车电机,厂家安装

※若無煞車則B不表示。
※If No Brake,No B Description.

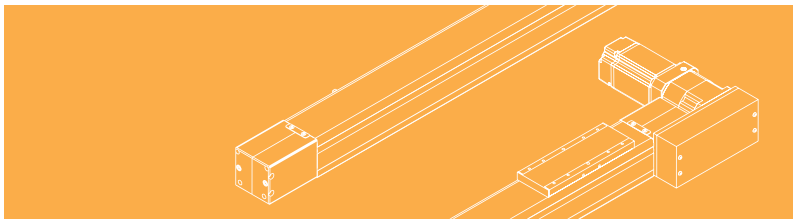

基本仕樣 Specification

規格 Spec					
位置重復精度 Repeatability (mm)		±0.1		
驅動功率 Driving Power (W)		750		
行星減速機減速比 Reduction ratio		5:1	7:1	10:1
導程 Gear Lead (mm)		40.00	28.57	20.00
最高速度 Maximum Speed (mm/s)		2000	1428	1000
最大可搬重量 Maximum Payload	水平使用 Horizontal (kg)	40	60	100
	垂直使用 Vertical (kg)	14	21	24
定格推力 Rated Thrust (N)		340		
標準行程 Stroke Pitch (mm)		100-3800mm/100間隔 100 mm Pitch		
皮帶寬度 Belt Width		46		
高剛性直綫滑軌 High Rigidity Linear Guide (mm)		W20XH15		
原點感應器 Home Sensor	外掛 Outside	EE-SX672(NPN)/FC-SPX303Z-2M(NPN)		

※1 馬達加減速設定 0.4 秒。
Acceleration and deacceleration value is set 0.4 second.
※2 垂直使用時，若皮帶斷裂，承載物會有掉落的危險，請留意。
Notice, if the belt breaks, the moving parts will fall when the application is vertical.

※3 滑台未安裝減速機時，導程為 200。
Lead is 200mm without gearbox.

Acceleration-Payload Relationship

水平使用 Horizontal

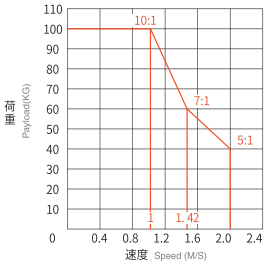

垂直使用 Vertical

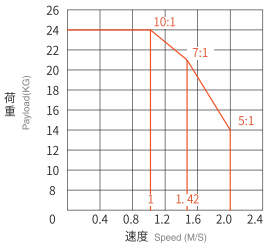

滑台固定螺帽數量 Numbers of Fixing Screws

各行程 M5 後裝螺帽數量 M5 nuts Qty.(by stroke)			
有效行程 Stroke	數量 Quantity	有效行程 Stroke	數量 Quantity
100-500	4	2100-2500	12
600-1000	6	2600-3000	14
1100-1500	8	3100-3500	16
1600-2000	10	3600-3800	18

安裝示意圖 & 安裝尺寸 Installation Reference

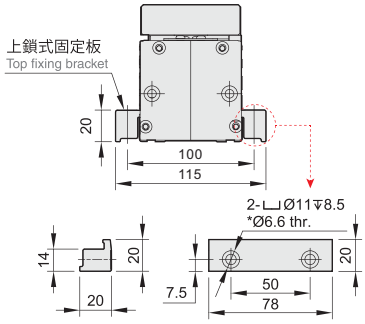

*上鎖式固定板非標準品，若有需求請另外追加選購。Top fixing plate is optional.

容許負載力距表 Allowable Overhang

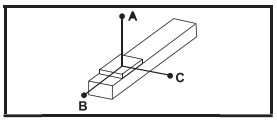

(單位 Unit : mm)

水平安裝 Horizontal Installation		A	B	C
5:1	20kg	900	280	40
	30kg	550	160	22
	40kg	400	110	15
7:1	40kg	750	160	22
	50kg	575	115	16
	60kg	420	85	12
10:1	60kg	900	140	20
	80kg	700	105	15
	100kg	550	75	10

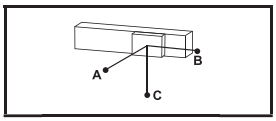

(單位 Unit : mm)

壁掛安裝 Wall Installation		A	B	C
5:1	20kg	40	280	900
	30kg	22	160	600
	40kg	15	110	400
7:1	40kg	22	160	750
	50kg	15	110	575
	60kg	12	80	450
10:1	60kg	20	140	950
	80kg	15	105	750
	100kg	10	75	600

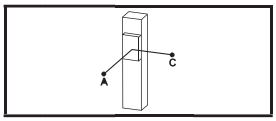

(單位 Unit : mm)

垂直安裝 Vertical Installation		A	C
5:1	5kg	1250	1250
	10kg	650	650
	14kg	450	450
7:1	15kg	600	600
	18kg	480	480
	21kg	400	400
10:1	18kg	550	550
	20kg	450	450
	24kg	350	350

靜態容許負載慣量 Static Loading Moment

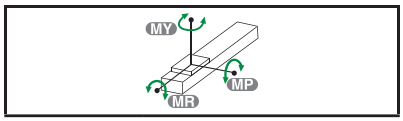

(單位 Unit : N.m)

MY	868
MP	868
MR	123

* 力距表所表示的數據，代表重心。
The torque value in the chart indicate the center of gravity.
* 符合型錄規範的正常使用下，保證壽命為 10000 公里。
Operation life is 10,000km when the product is using under the specified conditions.
* 總長超過 1000mm 以上，鋼帶有變形風險，避免壁掛使用。
The steel stripe cover may deformed when the actuator length is over 1000mm.
Horizontal application is recommend.
* 倒吊使用無法套用標準規範，如有需求請洽詢我司業務。
Data information is not for ceiling-mount inverse use.

馬達左折 / 馬達右折
Motor Left Side / Motor Right Side

L 馬達左折 Motor Left Side
2D CAD 3D CAD

LT 馬達左折雙出軸（龍門同動主動軸）

單位 Unit : mm

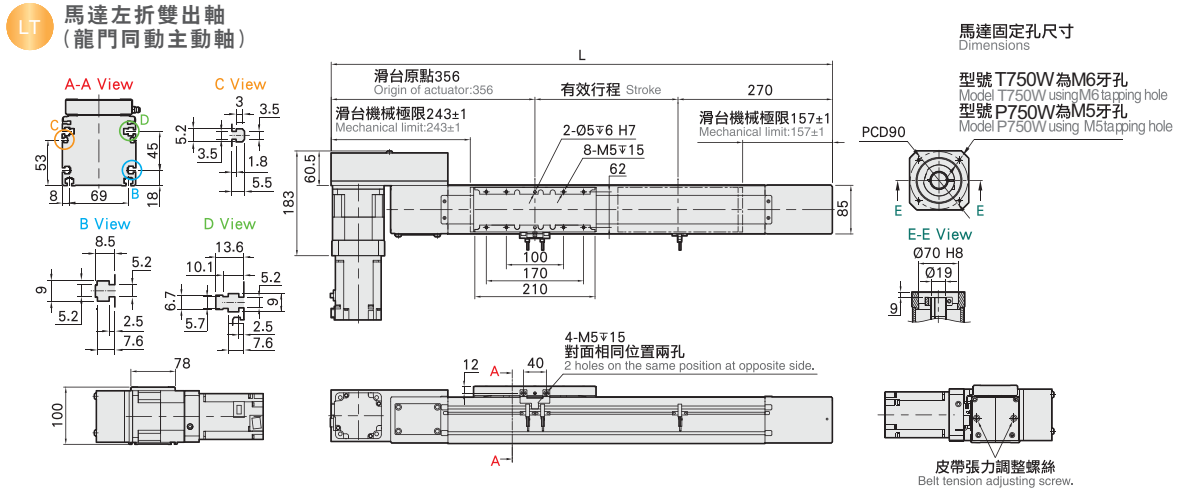

有效行程 Stroke	100	200	300	400	500	600	700	800	900	1000	1100	1200	1300	1400	1500	1600	1700	1800	1900	2000	2100	2200	2300	2400	2500
L	726	826	926	1026	1126	1226	1326	1426	1526	1626	1726	1826	1926	2026	2126	2226	2326	2426	2526	2626	2726	2826	2926	3026	3126
KG	14.81	15.65	16.49	17.33	18.17	19.01	19.85	20.69	21.53	22.37	23.21	24.05	24.89	25.73	26.57	27.41	28.25	29.09	29.93	30.77	31.61	32.45	33.29	34.13	34.97

有效行程 Stroke	2600	2700	2800	2900	3000	3100	3200	3300	3400	3500	3600	3700	3800
L	3226	3326	3456	3526	3626	3726	3826	3926	4026	4126	4226	4326	4426
KG	35.81	36.65	37.49	38.33	39.17	40.01	40.85	41.69	42.53	43.37	44.21	45.05	45.89

R 馬達右折 Motor Right Side
2D CAD 3D CAD

RT 馬達右折雙出軸（龍門同動主動軸）

單位 Unit : mm

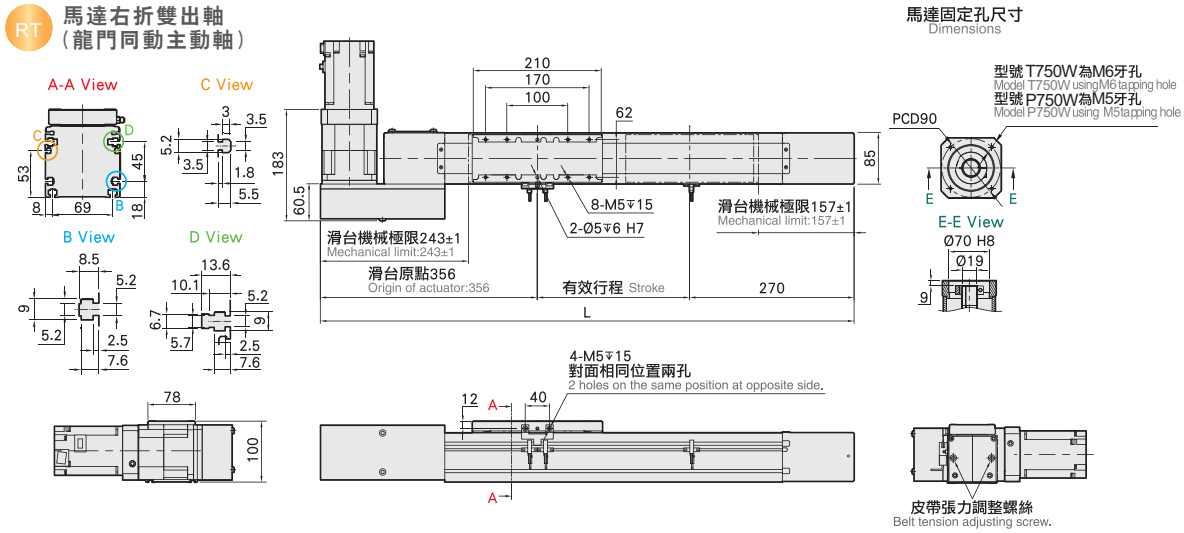

有效行程 Stroke	100	200	300	400	500	600	700	800	900	1000	1100	1200	1300	1400	1500	1600	1700	1800	1900	2000	2100	2200	2300	2400	2500
L	726	826	926	1026	1126	1226	1326	1426	1526	1626	1726	1826	1926	2026	2126	2226	2326	2426	2526	2626	2726	2826	2926	3026	3126
KG	14.81	15.65	16.49	17.33	18.17	19.01	19.85	20.69	21.53	22.37	23.21	24.05	24.89	25.73	26.57	27.41	28.25	29.09	29.93	30.77	31.61	32.45	33.29	34.13	34.97

有效行程 Stroke	2600	2700	2800	2900	3000	3100	3200	3300	3400	3500	3600	3700	3800
L	3226	3326	3456	3526	3626	3726	3826	3926	4026	4126	4226	4326	4426
KG	35.81	36.65	37.49	38.33	39.17	40.01	40.85	41.69	42.53	43.37	44.21	45.05	45.89

馬達左上折 / 馬達右上折

Motor Left Upper Side / Motor Right Upper Side

LU 馬達左上折 Motor Left Upper Side

2D CAD　3D CAD

LUT 馬達左上折雙出軸（龍門同動主動軸）

單位 Unit : mm

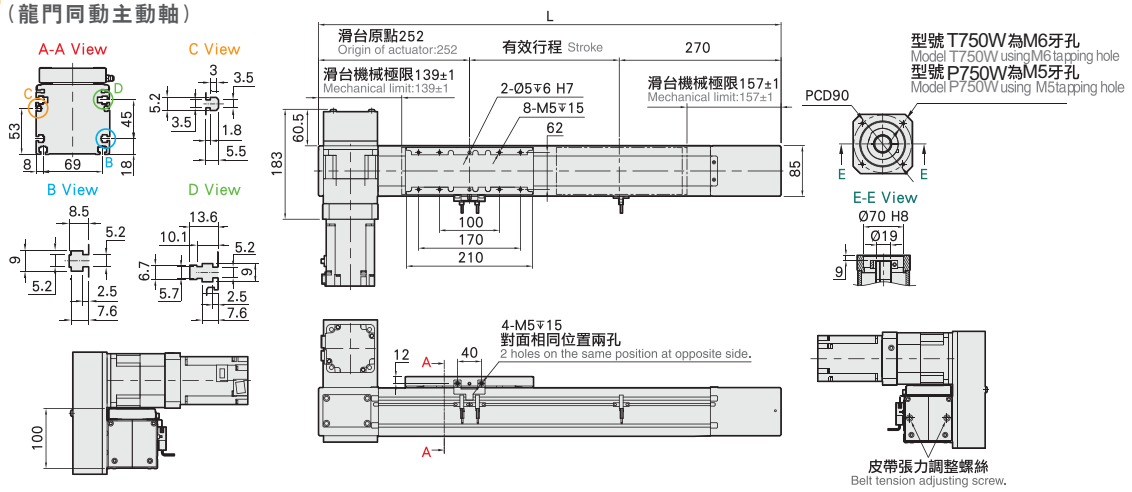

有效行程 Stroke	100	200	300	400	500	600	700	800	900	1000	1100	1200	1300	1400	1500	1600	1700	1800	1900	2000	2100	2200	2300	2400	2500
L	622	722	822	922	1022	1122	1222	1322	1422	1522	1622	1722	1822	1922	2022	2122	2222	2322	2422	2522	2622	2722	2822	2922	3022
KG	14.81	15.65	16.49	17.33	18.17	19.01	19.85	20.69	21.53	22.37	23.21	24.05	24.89	25.73	26.57	27.41	28.25	29.09	29.93	30.77	31.61	32.45	33.29	34.13	34.97

有效行程 Stroke	2600	2700	2800	2900	3000	3100	3200	3300	3400	3500	3600	3700	3800
L	3122	3222	3322	3422	3522	3622	3722	3822	3922	4022	4122	4222	4322
KG	35.81	36.65	37.49	38.33	39.17	40.01	40.85	41.69	42.53	43.37	44.21	45.05	45.89

RU 馬達右上折 Motor Right Upper Side

2D CAD　3D CAD

RUT 馬達右上折雙出軸（龍門同動主動軸）

單位 Unit : mm

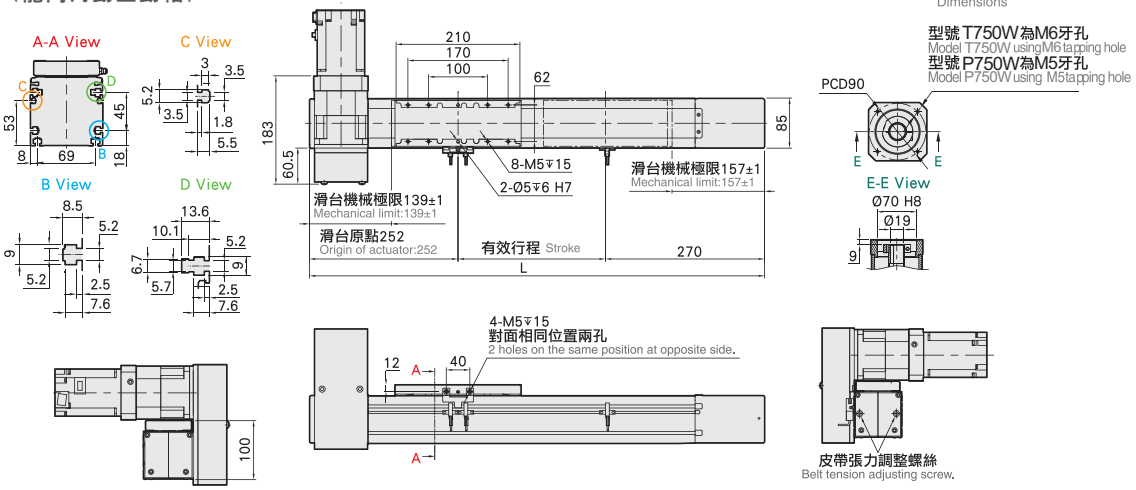

有效行程 Stroke	100	200	300	400	500	600	700	800	900	1000	1100	1200	1300	1400	1500	1600	1700	1800	1900	2000	2100	2200	2300	2400	2500
L	622	722	822	922	1022	1122	1222	1322	1422	1522	1622	1722	1822	1922	2022	2122	2222	2322	2422	2522	2622	2722	2822	2922	3022
KG	14.81	15.65	16.49	17.33	18.17	19.01	19.85	20.69	21.53	22.37	23.21	24.05	24.89	25.73	26.57	27.41	28.25	29.09	29.93	30.77	31.61	32.45	33.29	34.13	34.97

有效行程 Stroke	2600	2700	2800	2900	3000	3100	3200	3300	3400	3500	3600	3700	3800
L	3122	3222	3322	3422	3522	3622	3722	3822	3922	4022	4122	4222	4322
KG	35.81	36.65	37.49	38.33	39.17	40.01	40.85	41.69	42.53	43.37	44.21	45.05	45.89

馬達左下折 / 馬達右下折
Motor Left Lower Side / Motor Right Lower Side

LD 馬達左下折 Motor Left Lower Side

2D CAD　3D CAD

單位 Unit : mm

LDT 馬達左下折雙出軸（龍門同動主動軸）

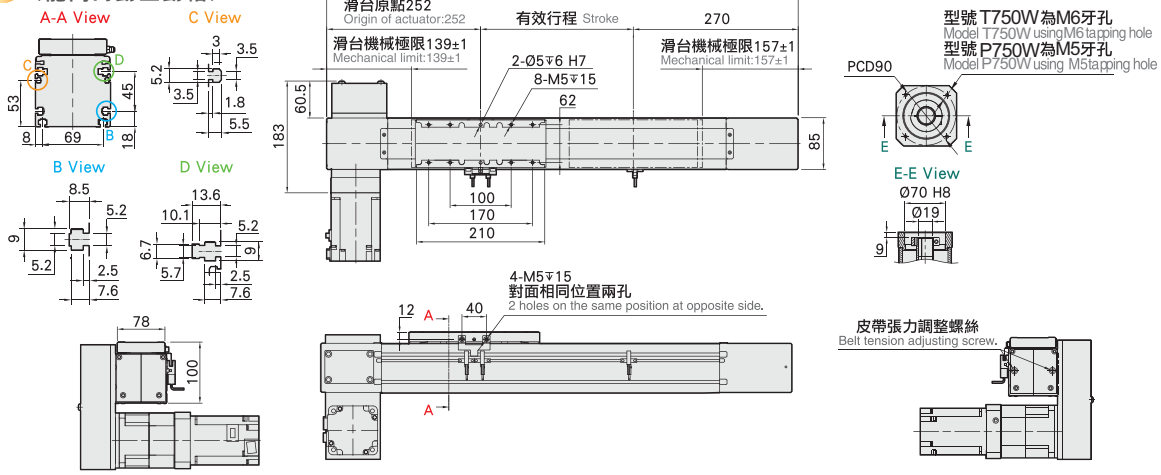

有效行程 Stroke	100	200	300	400	500	600	700	800	900	1000	1100	1200	1300	1400	1500	1600	1700	1800	1900	2000	2100	2200	2300	2400	2500
L	622	722	822	922	1022	1122	1222	1322	1422	1522	1622	1722	1822	1922	2022	2122	2222	2322	2422	2522	2622	2722	2822	2922	3022
KG	14.81	15.65	16.49	17.33	18.17	19.01	19.85	20.69	21.53	22.37	23.21	24.05	24.89	25.73	26.57	27.41	28.25	29.09	29.93	30.77	31.61	32.45	33.29	34.13	34.97

有效行程 Stroke	2600	2700	2800	2900	3000	3100	3200	3300	3400	3500	3600	3700	3800
L	3122	3222	3322	3422	3522	3622	3722	3822	3922	4022	4122	4222	4322
KG	35.81	36.65	37.49	38.33	39.17	40.01	40.85	41.69	42.53	43.37	44.21	45.05	45.89

RD 馬達右下折 Motor Right Lower Side

2D CAD　3D CAD

單位 Unit : mm

RDT 馬達右下折雙出軸（龍門同動主動軸）

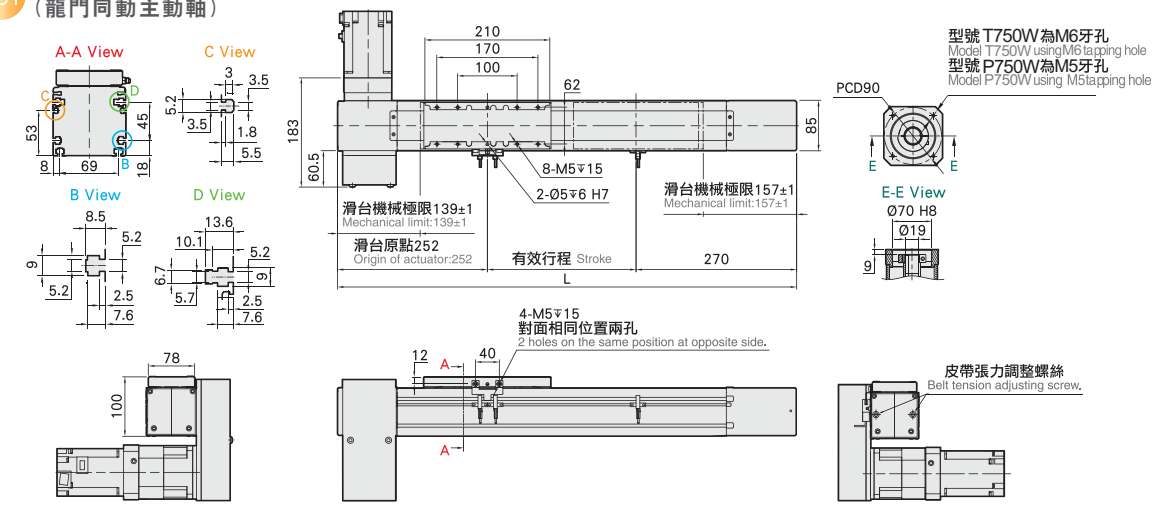

有效行程 Stroke	100	200	300	400	500	600	700	800	900	1000	1100	1200	1300	1400	1500	1600	1700	1800	1900	2000	2100	2200	2300	2400	2500
L	622	722	822	922	1022	1122	1222	1322	1422	1522	1622	1722	1822	1922	2022	2122	2222	2322	2422	2522	2622	2722	2822	2922	3022
KG	14.81	15.65	16.49	17.33	18.17	19.01	19.85	20.69	21.53	22.37	23.21	24.05	24.89	25.73	26.57	27.41	28.25	29.09	29.93	30.77	31.61	32.45	33.29	34.13	34.97

有效行程 Stroke	2600	2700	2800	2900	3000	3100	3200	3300	3400	3500	3600	3700	3800
L	3122	3222	3322	3422	3522	3622	3722	3822	3922	4022	4122	4222	4322
KG	35.81	36.65	37.49	38.33	39.17	40.01	40.85	41.69	42.53	43.37	44.21	45.05	45.89

馬達直結左折 / 馬達直結右折

Reducer With Moter Left Side / Reducer With Moter Right Side

CL 馬達直結左折 Reducer With Moter Left Side

2D CAD　3D CAD

單位 Unit : mm

CLT 馬達直結左折雙出軸（龍門同動主動軸）

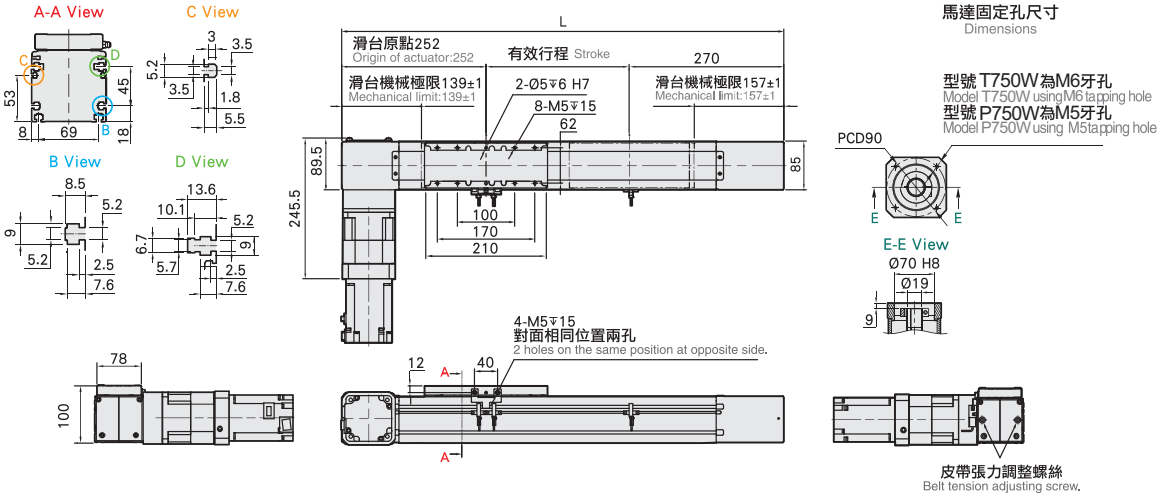

有效行程 Stroke	100	200	300	400	500	600	700	800	900	1000	1100	1200	1300	1400	1500	1600	1700	1800	1900	2000	2100	2200	2300	2400	2500
L	622	722	822	922	1022	1122	1222	1322	1422	1522	1622	1722	1822	1922	2022	2122	2222	2322	2422	2522	2622	2722	2822	2922	3022
KG	13.06	13.88	14.7	15.52	16.34	17.16	17.98	18.8	19.62	20.44	21.26	22.08	22.9	23.72	24.54	25.36	26.18	27	27.82	28.64	29.46	30.28	31.1	31.92	32.7

有效行程 Stroke	2600	2700	2800	2900	3000	3100	3200	3300	3400	3500	3600	3700	3800
L	3122	3222	3322	3422	3522	3622	3722	3822	3922	4022	4122	4222	4322
KG	33.56	34.38	35.2	36.02	36.84	37.66	38.48	39.3	40.12	40.94	41.76	42.58	43.4

CR 馬達直結右折 Reducer With Moter Right Side

2D CAD　3D CAD

單位 Unit : mm

CRT 馬達直結右折雙出軸（龍門同動主動軸）

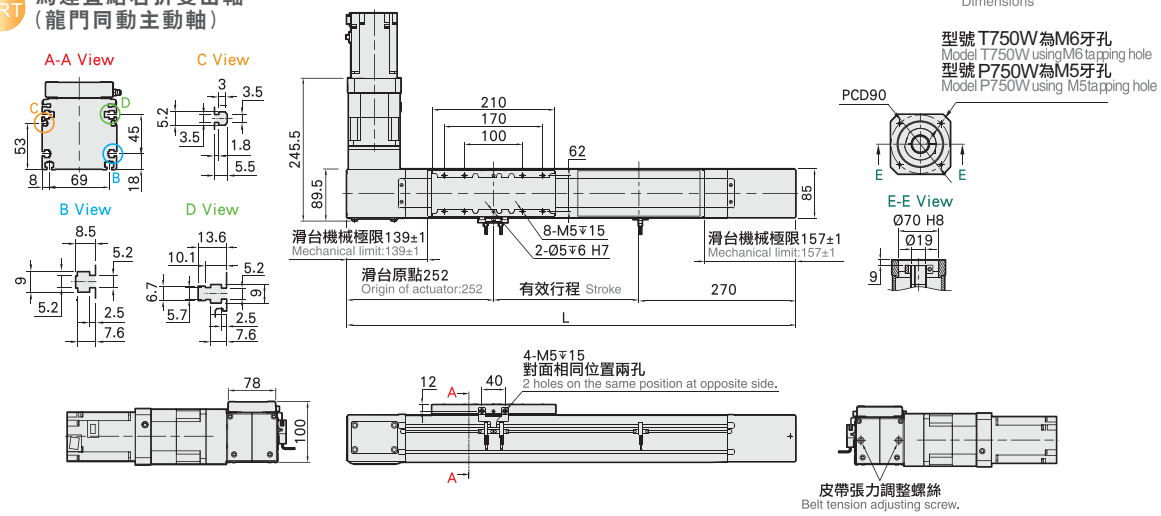

有效行程 Stroke	100	200	300	400	500	600	700	800	900	1000	1100	1200	1300	1400	1500	1600	1700	1800	1900	2000	2100	2200	2300	2400	2500
L	622	722	822	922	1022	1122	1222	1322	1422	1522	1622	1722	1822	1922	2022	2122	2222	2322	2422	2522	2622	2722	2822	2922	3022
KG	13.06	13.88	14.7	15.52	16.34	17.16	17.98	18.8	19.62	20.44	21.26	22.08	22.9	23.72	24.54	25.36	26.18	27	27.82	28.64	29.46	30.28	31.1	31.92	32.7

有效行程 Stroke	2600	2700	2800	2900	3000	3100	3200	3300	3400	3500	3600	3700	3800
L	3122	3222	3322	3422	3522	3622	3722	3822	3922	4022	4122	4222	4322
KG	33.56	34.38	35.2	36.02	36.84	37.66	38.48	39.3	40.12	40.94	41.76	42.58	43.4

馬達出軸心左折 / 馬達出軸心右折
Motor Shaft Left Side / Motor Shaft Right Side

LL 馬達出軸心左折 Motor Shaft Left Side

2D CAD 3D CAD

單位 Unit : mm

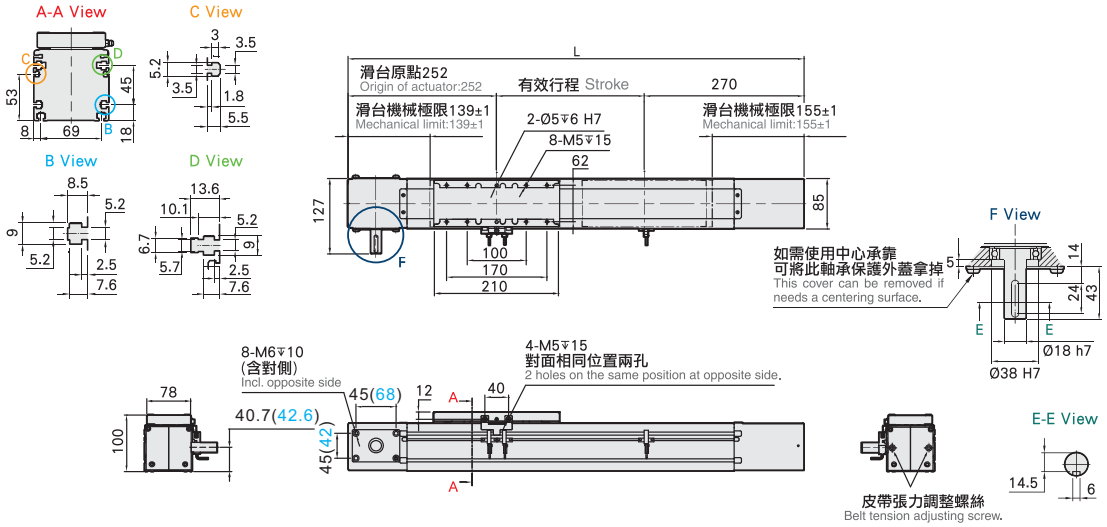

有效行程 Stroke	100	200	300	400	500	600	700	800	900	1000	1100	1200	1300	1400	1500	1600	1700	1800	1900	2000	2100	2200	2300	2400	2500
L	622	722	822	922	1022	1122	1222	1322	1422	1522	1622	1722	1822	1922	2022	2122	2222	2322	2422	2522	2622	2722	2822	2922	3022
KG	10.55	11.37	12.19	13.01	13.83	14.65	15.47	16.29	17.11	17.93	18.75	19.57	20.39	21.21	22.03	22.85	23.67	24.49	25.31	26.13	26.95	27.77	28.59	29.41	30.23

有效行程 Stroke	2600	2700	2800	2900	3000	3100	3200	3300	3400	3500	3600	3700	3800
L	3122	3222	3322	3422	3522	3622	3722	3822	3922	4022	4122	4222	4322
KG	31.05	31.87	32.69	33.51	34.33	35.15	35.97	36.79	37.61	38.43	39.25	40.07	40.89

RR 馬達出軸心右折 Motor Shaft Right Side

2D CAD 3D CAD

單位 Unit : mm

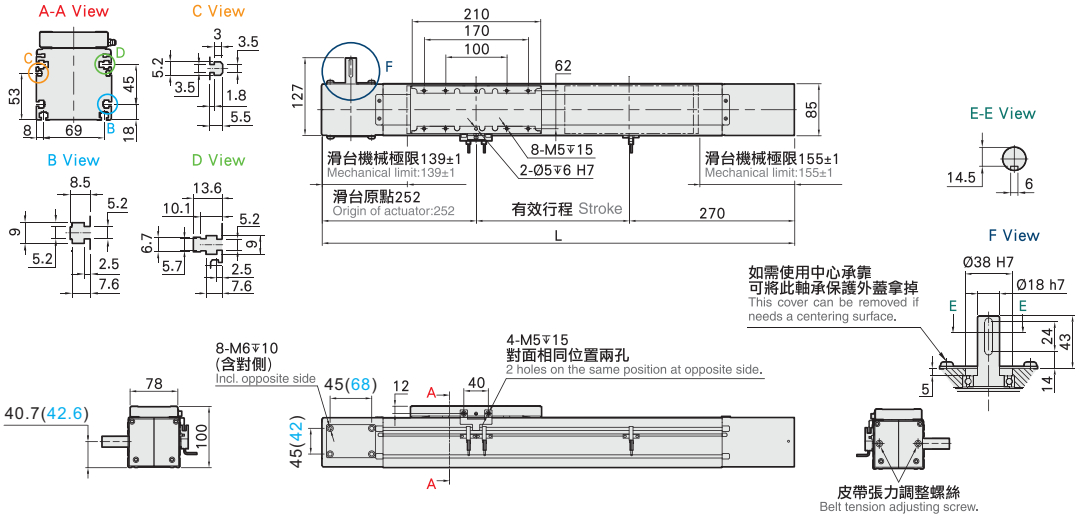

有效行程 Stroke	100	200	300	400	500	600	700	800	900	1000	1100	1200	1300	1400	1500	1600	1700	1800	1900	2000	2100	2200	2300	2400	2500
L	622	722	822	922	1022	1122	1222	1322	1422	1522	1622	1722	1822	1922	2022	2122	2222	2322	2422	2522	2622	2722	2822	2922	3022
KG	10.55	11.37	12.19	13.01	13.83	14.65	15.47	16.29	17.11	17.93	18.75	19.57	20.39	21.21	22.03	22.85	23.67	24.49	25.31	26.13	26.95	27.77	28.59	29.41	30.23

有效行程 Stroke	2600	2700	2800	2900	3000	3100	3200	3300	3400	3500	3600	3700	3800
L	3122	3222	3322	3422	3522	3622	3722	3822	3922	4022	4122	4222	4322
KG	31.05	31.87	32.69	33.51	34.33	35.15	35.97	36.79	37.61	38.43	39.25	40.07	40.89

MEMO

JOB110 單軸/1-axis

皮帶驅動
Belt Drive

此圖僅供參考，出貨規格詳見尺寸圖面
The picture is just for the reference. Please check the the actual dimensions on the drawing.

最大行程 Maximum Stroke	最高速度 Maximum Speed	馬達容量 Motor Output	皮帶寬度 Belt Width	直線滑軌 Linear Guide
3700mm	1400mm/s	750W	50mm	23X18-1支

* 依減速比不同而異。
The maximum speed depans on different gear ratio.

型號表示方式 Ordering Method

JOB110 - L10/28 - 100 -L -T/P750W - C 4 - MB-3M

本體型號 Model

減速比與導程 Reduction Ratio With Lead

	減速比	導程
10	10:1	28.00
15	15:1	18.67
20	20:1	14.00

行程 Stroke

100-3700mm
100間隔 100 mm Pitch

馬達容量 Motor Output

400W	-
750W	750W

馬達位置 Motor Position

L	馬達左折 Motor Left Side	R	馬達右折 Motor Right Side
LU	馬達左上折 Motor Left Upper Side	RU	馬達右上折 Motor Right Upper Side
LD	馬達左下折 Motor Left Lower Side	RD	馬達右下折 Motor Right Lower Side
CL	馬達直結左折 Re dcer With Motor Left Side	CR	馬達直結右折 Reducer With Motor Right Side
LL	馬達出軸心左折 Motor Shaft Left Side	RR	馬達出軸心右折 Motor Shaft Right Side

注：代號增加字母T表示雙出軸，爲龍門同動主動軸
LL、RR爲龍門同動從動軸。

電機安裝標准 Motor installation

T	通用马达安装标准:
	三菱 Mitsubishi
	台達 Delta
	安川 Yaskawa
	汇川 Inovance
	等等 Etc
P	松下马达安装标准

原點感應器 Home Sensor

	外掛型 Out Side
C	馬達側 Motor Side
D	反馬達側 OppoSite Motor Side
無	SENSOR No Sensor
E	無 SENSOR No Sensor

端點極限感應器 Limit Sensor

	外掛型 Out Side
3	1只 1 Pc
4	2只 2 Pc
無	SENSOR No Sensor
5	無 SENSOR No Sensor

注：外置注油嘴注明左右

馬達廠牌 Motor Brand

MB-3M	含电机，厂家安装三菱带刹车电机，线长3米
ZMB	不含电机,客户自己安装三菱带刹车电机
KMB	不含电机,客户提供三菱带刹车电机,厂家安装

※若無煞車則B不表示。
※If No Brake,No B Description.

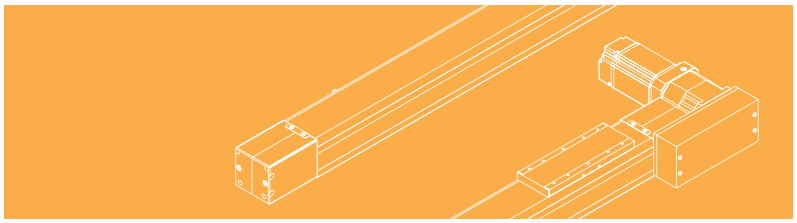

基本仕樣 Specification

規格 Spec					
位置重復精度 Repeatability (mm)		±0.1		
驅動功率 Driving Power (W)		750		
行星減速機減速比 Reduction ratio		10:1	15:1	20:1
導程 Gear Lead (mm)		28.00	18.67	14.00
最高速度 Maximum Speed (mm/s)		1400	933	700
最大可搬重量 Maximum Payload	水平使用 Horizontal (kg)	100	150	200
	垂直使用 Vertical (kg)	23	36	50
定格推力 Rated Thrust (N)		765		
標準行程 Stroke Pitch (mm)		100-3700mm/100間隔 100 mm Pitch		
皮帶寬度 Belt Width		50		
高剛性直綫滑軌 High Rigidity Linear Guide (mm)		W23XH19		
原點感應器 Home Sensor	外掛 Outside	EE-SX672(NPN)/FC-SPX303Z-2M(NPN)		

※垂直使用時，若皮帶斷裂，承載物會有掉落的危險，請留意。
※滑台未安裝減速機時，導程為 280。
※馬達加減速設定0.4秒。

Acceleration-Payload Relationship

水平使用 Horizontal

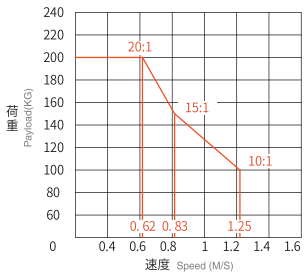

垂直使用 Vertical

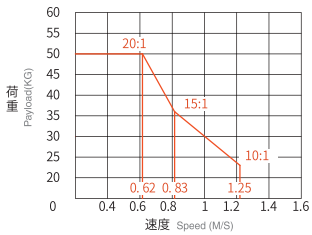

滑台固定螺帽數量 Numbers of Fixing Screws

各行程 M5 後裝螺帽數量 M5 nuts Qty.(by stroke)			
有效行程 Stroke	數量 Quantity	有效行程 Stroke	數量 Quantity
100-500	4	2100-2500	12
600-1000	6	2600-3000	14
1100-1500	8	3100-3500	16
1600-2000	10	3600-3700	18

安裝示意圖 & 安裝尺寸 Installation Reference

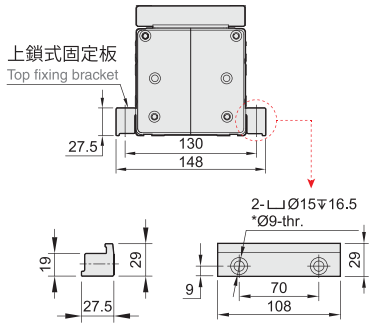

※上鎖式固定板非標準品，若有需求請另外追加選購 Top fixing plate is optional.

容許負載力距表 Allowable Overhang

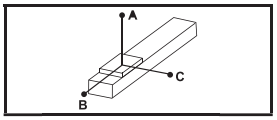

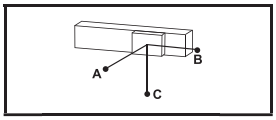

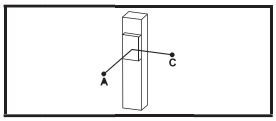

(單位 Unit : mm)

水平安裝 Horizontal Installation		A	B	C
10:1	60kg	1110	195	25
	80kg	750	126	16
	100kg	550	85	11
15:1	90kg	1400	160	20
	120kg	940	100	13
	150kg	650	63	8
20:1	120kg	1400	115	15
	160kg	900	65	8
	200kg	550	35	5

(單位 Unit : mm)

壁掛安裝 Wall Installation		A	B	C
10:1	20kg	25	195	1110
	30kg	16	126	750
	40kg	11	85	550
15:1	40kg	20	160	1400
	50kg	13	100	940
	60kg	8	63	650
20:1	60kg	15	115	1400
	80kg	8	65	900
	100kg	5	35	550

(單位 Unit : mm)

垂直安裝 Vertical Installation		A	C
10:1	12kg	1300	1300
	18kg	870	870
	23kg	680	680
15:1	14kg	1480	1480
	25kg	830	830
	36kg	575	575
20:1	30kg	750	750
	40kg	560	560
	50kg	450	450

靜態容許負載慣量 Static Loading Moment

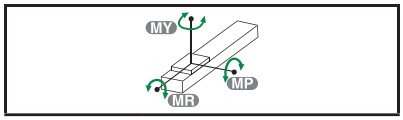

(單位 Unit : N.m)

MY	1479
MP	1479
MR	190

* 力距表所表示的數據，代表重心。
The torque value in the chart indicate the center of gravity.
* 符合型錄規範的正常使用下，保證壽命為 10000 公里。
Operation life is 10,000km when the product is using under the specified conditions.
* 總長超過 1000mm 以上，鋼帶有變形風險，避免壁掛使用。
The steel stripe cover may deformed when the actuator length is over 1000mm.
Horizontal application is recommend.
* 倒吊使用無法套用標準規範，如有需求請洽詢我司業務。
Data information is not for ceiling-mount inverse use.

馬達左折 / 馬達右折
Motor Left Side / Motor Right Side

L 馬達左折 Motor Left Side
LT 馬達左折雙出軸（龍門同動主動軸）

2D CAD 3D CAD

單位 Unit : mm

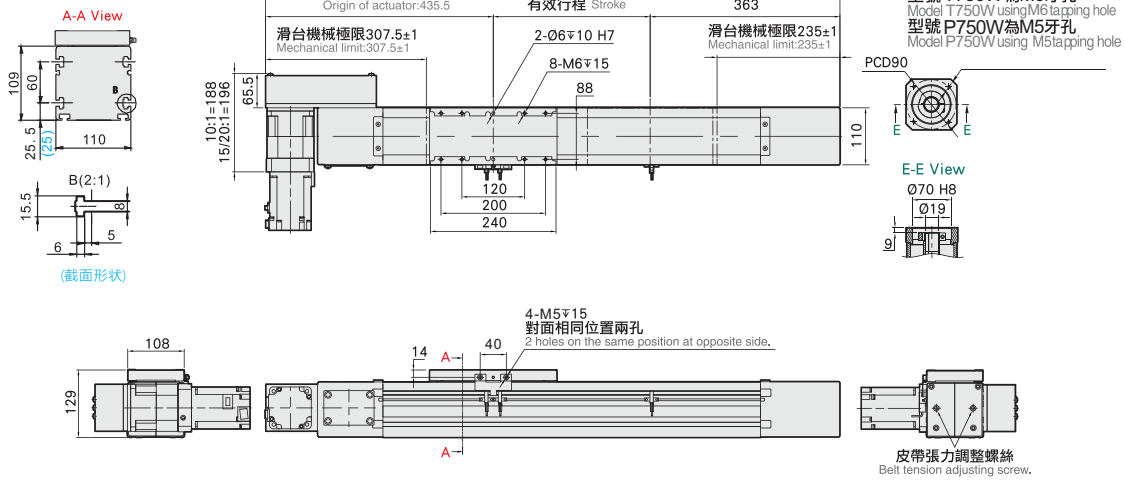

有效行程 Stroke	100	200	300	400	500	600	700	800	900	1000	1100	1200	1300	1400	1500	1600	1700	1800	1900	2000	2100	2200	2300	2400
L	898.5	998.5	1098.5	1198.5	1298.5	1398.5	1498.5	1598.5	1698.5	1798.5	1898.5	1998.5	2098.5	2198.5	2298.5	2398.5	2498.5	2598.5	2698.5	2798.5	2898.5	2998.5	3098.5	3198.5
KG	24.09	25.33	26.57	27.81	29.05	30.29	31.53	32.77	34.01	35.25	36.49	37.73	38.97	40.21	41.45	42.69	43.93	45.17	46.41	47.65	48.89	50.13	51.37	52.61

有效行程 Stroke	2500	2600	2700	2800	2900	3000	3100	3200	3300	3400	3500	3600	3700
L	3298.5	3398.5	3498.5	3598.5	3698.5	3798.5	3898.5	3998.5	4098.5	4198.5	4298.5	4398.5	4498.5
KG	53.85	55.09	56.33	57.57	58.81	60.05	61.29	62.53	63.77	65.01	66.25	67.49	68.73

R 馬達右折 Motor Right Side
RT 馬達右折雙出軸（龍門同動主動軸）

2D CAD 3D CAD

單位 Unit : mm

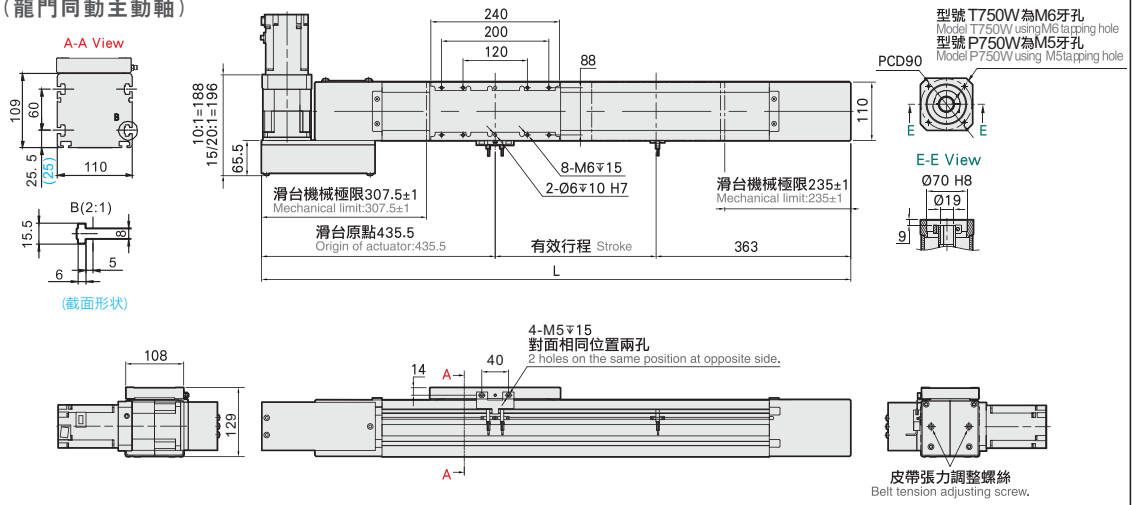

有效行程 Stroke	100	200	300	400	500	600	700	800	900	1000	1100	1200	1300	1400	1500	1600	1700	1800	1900	2000	2100	2200	2300	2400
L	898.5	998.5	1098.5	1198.5	1298.5	1398.5	1498.5	1598.5	1698.5	1798.5	1898.5	1998.5	2098.5	2198.5	2298.5	2398.5	2498.5	2598.5	2698.5	2798.5	2898.5	2998.5	3098.5	3198.5
KG	24.09	25.33	26.57	27.81	29.05	30.29	31.53	32.77	34.01	35.25	36.49	37.73	38.97	40.21	41.45	42.69	43.93	45.17	46.41	47.65	48.89	50.13	51.37	52.61

有效行程 Stroke	2500	2600	2700	2800	2900	3000	3100	3200	3300	3400	3500	3600	3700
L	3298.5	3398.5	3498.5	3598.5	3698.5	3798.5	3898.5	3998.5	4098.5	4198.5	4298.5	4398.5	4498.5
KG	53.85	55.09	56.33	57.57	58.81	60.05	61.29	62.53	63.77	65.01	66.25	67.49	68.73

馬達左上折 / 馬達右上折

Motor Left Upper Side / Motor Right Upper Side

LU 馬達左上折 Motor Left Upper Side

LUT 馬達左上折雙出軸（龍門同動主動軸）

2D CAD　3D CAD

單位 Unit : mm

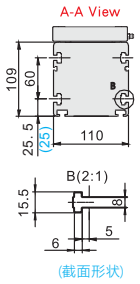

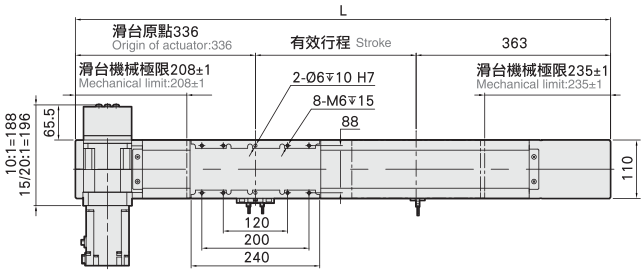

馬達固定孔尺寸
Dimensions

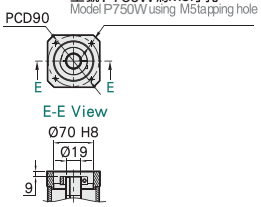

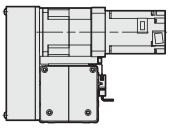

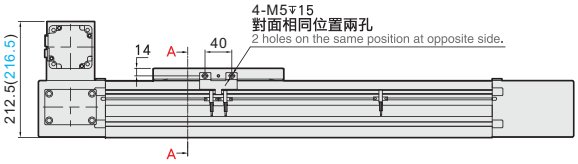

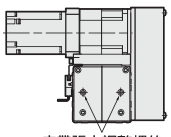

皮帶張力調整螺絲
Belt tension adjusting screw.

有效行程 Stroke	100	200	300	400	500	600	700	800	900	1000	1100	1200	1300	1400	1500	1600	1700	1800	1900	2000	2100	2200	2300	2400
L	799	899	999	1099	1199	1299	1399	1499	1599	1699	1799	1899	1999	2099	2199	2299	2399	2499	2599	2699	2799	2899	2999	3099
KG	24.09	25.33	26.57	27.81	29.05	30.29	31.53	32.77	34.01	35.25	36.49	37.73	38.97	40.21	41.45	42.69	43.93	45.17	46.41	47.65	48.89	50.13	51.37	52.61

有效行程 Stroke	2500	2600	2700	2800	2900	3000	3100	3200	3300	3400	3500	3600	3700
L	3199	3299	3399	3499	3599	3699	3799	3899	3999	4099	4199	4299	4399
KG	53.85	55.09	56.33	57.57	58.81	60.05	61.29	62.53	63.77	65.01	66.25	67.49	68.73

RU 馬達右上折 Motor Right Upper Side

RUT 馬達右上折雙出軸（龍門同動主動軸）

2D CAD　3D CAD

單位 Unit : mm

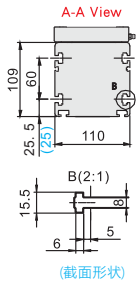

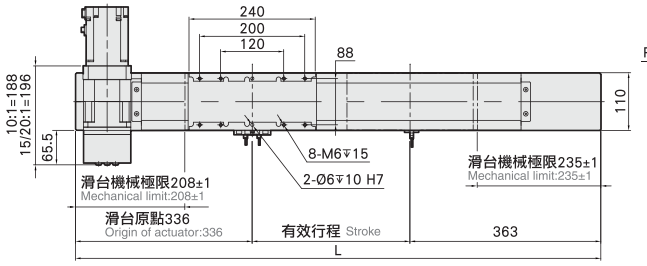

馬達固定孔尺寸
Dimensions

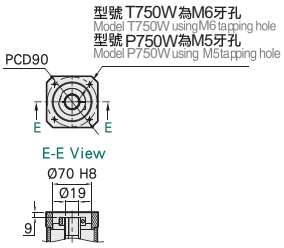

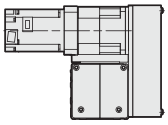

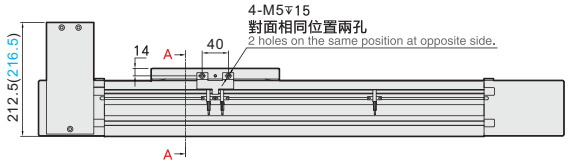

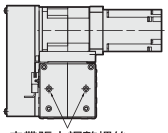

皮帶張力調整螺絲
Belt tension adjusting screw.

有效行程 Stroke	100	200	300	400	500	600	700	800	900	1000	1100	1200	1300	1400	1500	1600	1700	1800	1900	2000	2100	2200	2300	2400
L	799	899	999	1099	1199	1299	1399	1499	1599	1699	1799	1899	1999	2099	2199	2299	2399	2499	2599	2699	2799	2899	2999	3099
KG	24.09	25.33	26.57	27.81	29.05	30.29	31.53	32.77	34.01	35.25	36.49	37.73	38.97	40.21	41.45	42.69	43.93	45.17	46.41	47.65	48.89	50.13	51.37	52.61

有效行程 Stroke	2500	2600	2700	2800	2900	3000	3100	3200	3300	3400	3500	3600	3700
L	3199	3299	3399	3499	3599	3699	3799	3899	3999	4099	4199	4299	4399
KG	53.85	55.09	56.33	57.57	58.81	60.05	61.29	62.53	63.77	65.01	66.25	67.49	68.73

馬達左下折 / 馬達右下折
Motor Left Lower Side / Motor Right Lower Side

LD 馬達左下折 Motor Left Lower Side
2D CAD 3D CAD

LDT 馬達左下折雙出軸（龍門同動主動軸）

單位 Unit : mm

馬達固定孔尺寸 Dimensions

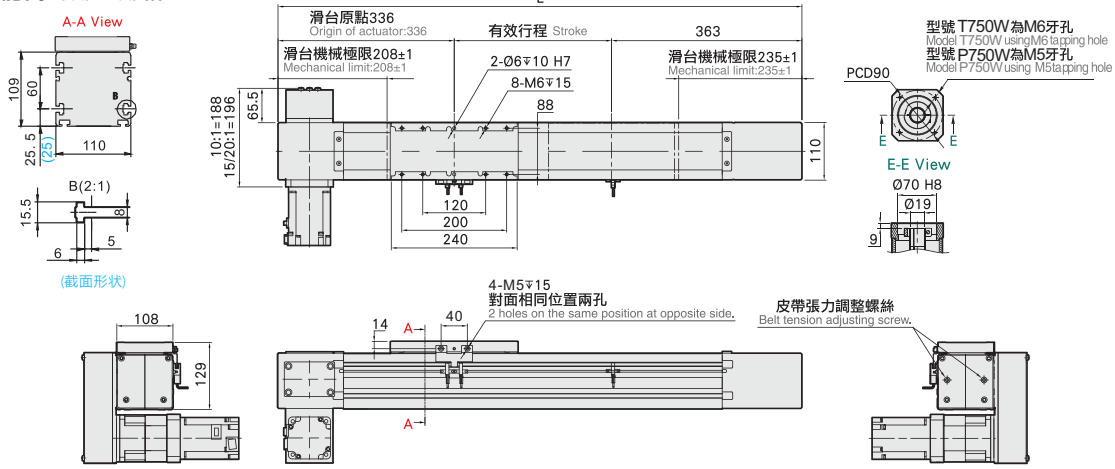

有效行程 Stroke	100	200	300	400	500	600	700	800	900	1000	1100	1200	1300	1400	1500	1600	1700	1800	1900	2000	2100	2200	2300	2400
L	799	899	999	1099	1199	1299	1399	1499	1599	1699	1799	1899	1999	2099	2199	2299	2399	2499	2599	2699	2799	2899	2999	3099
KG	24.09	25.33	26.57	27.81	29.05	30.29	31.53	32.77	34.01	35.25	36.49	37.73	38.97	40.21	41.45	42.69	43.93	45.17	46.41	47.65	48.89	50.13	51.37	52.61

有效行程 Stroke	2500	2600	2700	2800	2900	3000	3100	3200	3300	3400	3500	3600	3700
L	3199	3299	3399	3499	3599	3699	3799	3899	3999	4099	4199	4299	4399
KG	53.85	55.09	56.33	57.57	58.81	60.05	61.29	62.53	63.77	65.01	66.25	67.49	68.73

RD 馬達右下折 Motor Right Lower Side
2D CAD 3D CAD

RDT 馬達右下折雙出軸（龍門同動主動軸）

單位 Unit : mm

馬達固定孔尺寸 Dimensions

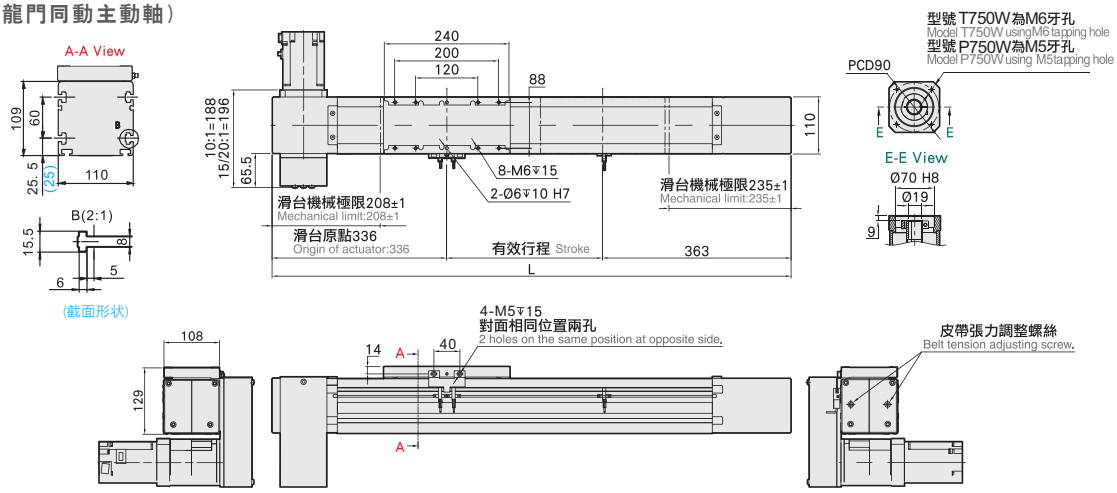

有效行程 Stroke	100	200	300	400	500	600	700	800	900	1000	1100	1200	1300	1400	1500	1600	1700	1800	1900	2000	2100	2200	2300	2400
L	799	899	999	1099	1199	1299	1399	1499	1599	1699	1799	1899	1999	2099	2199	2299	2399	2499	2599	2699	2799	2899	2999	3099
KG	24.09	25.33	26.57	27.81	29.05	30.29	31.53	32.77	34.01	35.25	36.49	37.73	38.97	40.21	41.45	42.69	43.93	45.17	46.41	47.65	48.89	50.13	51.37	52.61

有效行程 Stroke	2500	2600	2700	2800	2900	3000	3100	3200	3300	3400	3500	3600	3700
L	3199	3299	3399	3499	3599	3699	3799	3899	3999	4099	4199	4299	4399
KG	53.85	55.09	56.33	57.57	58.81	60.05	61.29	62.53	63.77	65.01	66.25	67.49	68.73

馬達直結左折 / 馬達直結右折

Reducer With Moter Left Side / Reducer With Moter Right Side

CL 馬達直結左折 Reducer With Moter Left Side

2D CAD　3D CAD

單位 Unit : mm

CLT 馬達直結左折雙出軸（龍門同動主動軸）

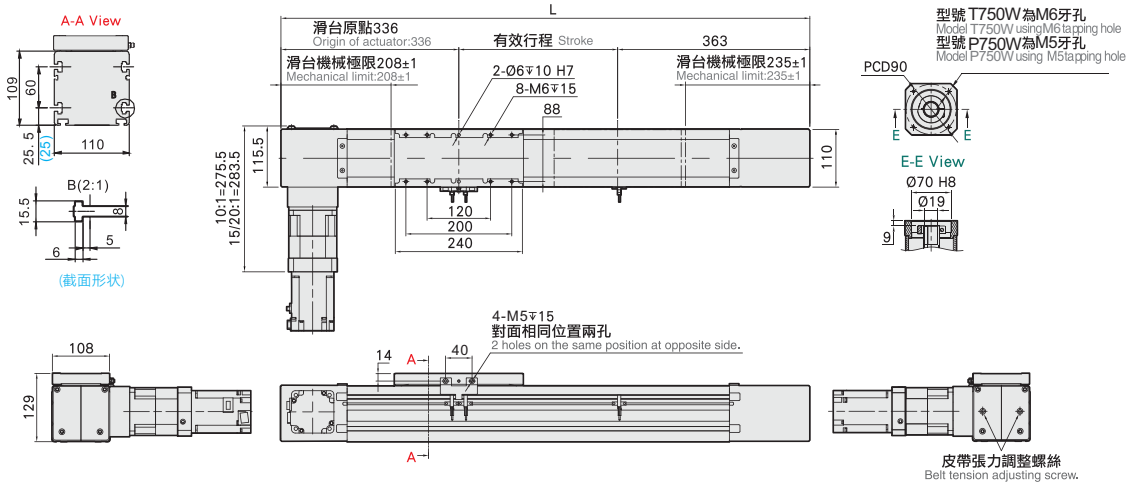

有效行程 Stroke	100	200	300	400	500	600	700	800	900	1000	1100	1200	1300	1400	1500	1600	1700	1800	1900	2000	2100	2200	2300	2400
L	799	899	999	1099	1199	1299	1399	1499	1599	1699	1799	1899	1999	2099	2199	2299	2399	2499	2599	2699	2799	2899	2999	3099
KG	21.33	22.57	23.81	25.05	26.29	27.53	28.77	30.01	31.25	32.49	33.73	34.97	36.21	37.45	38.69	39.93	41.17	42.41	43.65	44.89	46.13	47.37	48.61	49.85

有效行程 Stroke	2500	2600	2700	2800	2900	3000	3100	3200	3300	3400	3500	3600	3700
L	3199	3299	3399	3499	3599	3699	3799	3899	3999	4099	4199	4299	4399
KG	51.09	52.33	53.57	54.81	56.05	57.29	58.53	59.77	61.01	62.25	63.49	64.73	65.97

CR 馬達直結右折 Reducer With Moter Right Side

2D CAD　3D CAD

單位 Unit : mm

CRT 馬達直結右折雙出軸（龍門同動主動軸）

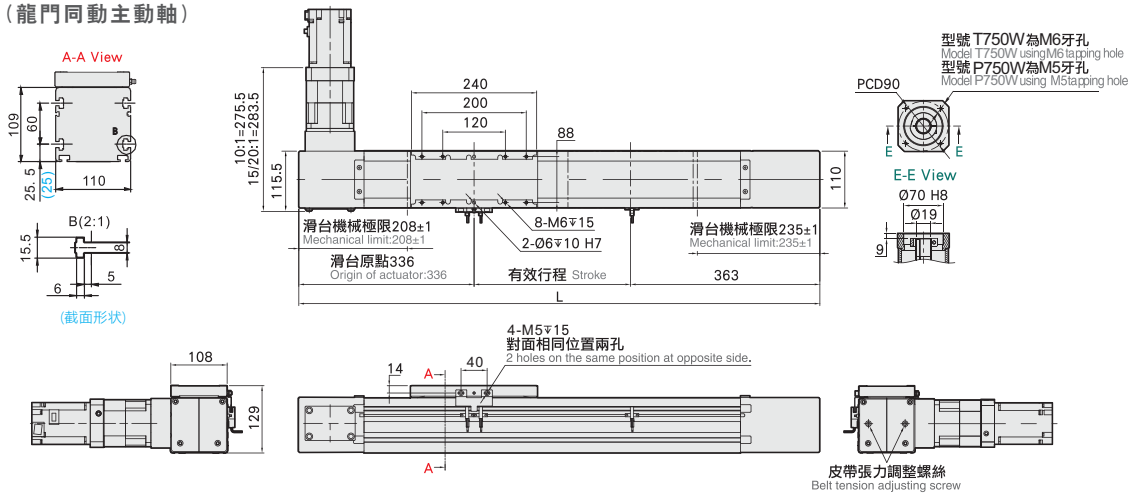

有效行程 Stroke	100	200	300	400	500	600	700	800	900	1000	1100	1200	1300	1400	1500	1600	1700	1800	1900	2000	2100	2200	2300	2400
L	799	899	999	1099	1199	1299	1399	1499	1599	1699	1799	1899	1999	2099	2199	2299	2399	2499	2599	2699	2799	2899	2999	3099
KG	21.33	22.57	23.81	25.05	26.29	27.53	28.77	30.01	31.25	32.49	33.73	34.97	36.21	37.45	38.69	39.93	41.17	42.41	43.65	44.89	46.13	47.37	48.61	49.85

有效行程 Stroke	2500	2600	2700	2800	2900	3000	3100	3200	3300	3400	3500	3600	3700
L	3199	3299	3399	3499	3599	3699	3799	3899	3999	4099	4199	4299	4399
KG	51.09	52.33	53.57	54.81	56.05	57.29	58.53	59.77	61.01	62.25	63.49	64.73	65.97

馬達出軸心左折 / 馬達出軸心右折
Motor Shaft Left Side / Motor Shaft Right Side

LL 馬達出軸心左折 Motor Shaft Left Side

2D CAD 3D CAD

單位 Unit : mm

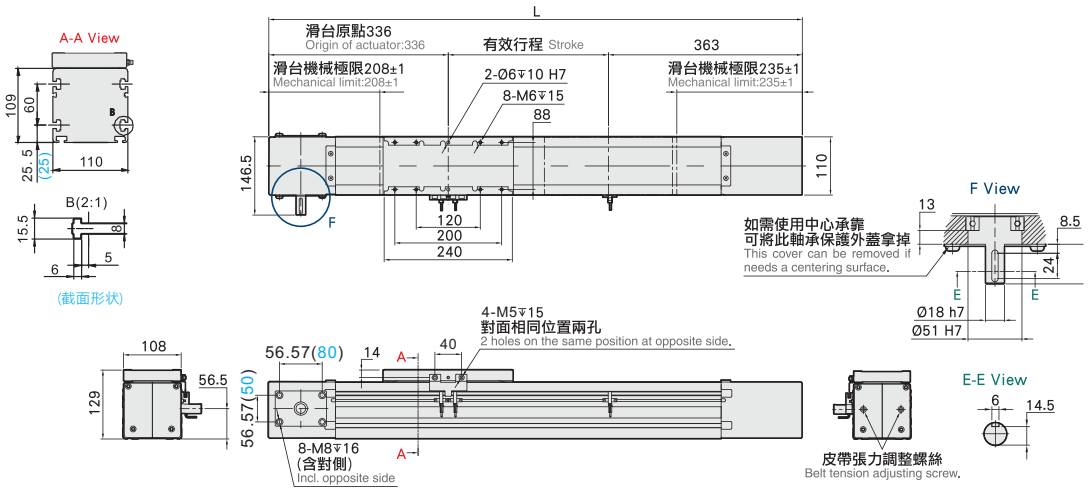

有效行程 Stroke	100	200	300	400	500	600	700	800	900	1000	1100	1200	1300	1400	1500	1600	1700	1800	1900	2000	2100	2200	2300	2400
L	799	899	999	1099	1199	1299	1399	1499	1599	1699	1799	1899	1999	2099	2199	2299	2399	2499	2599	2699	2799	2899	2999	3099
KG	18.86	20.1	21.34	22.58	23.82	25.06	26.3	27.54	28.78	30.02	31.26	32.5	33.74	34.98	36.22	37.46	38.7	39.94	41.18	42.42	43.66	44.9	46.14	47.38

有效行程 Stroke	2500	2600	2700	2800	2900	3000	3100	3200	3300	3400	3500	3600	3700
L	3199	3299	3399	3499	3599	3699	3799	3899	3999	4099	4199	4299	4399
KG	48.62	49.86	51.1	52.34	53.58	54.82	56.06	57.3	58.54	59.78	61.02	62.26	63.5

RR 馬達出軸心右折 Motor Shaft Right Side

2D CAD 3D CAD

單位 Unit : mm

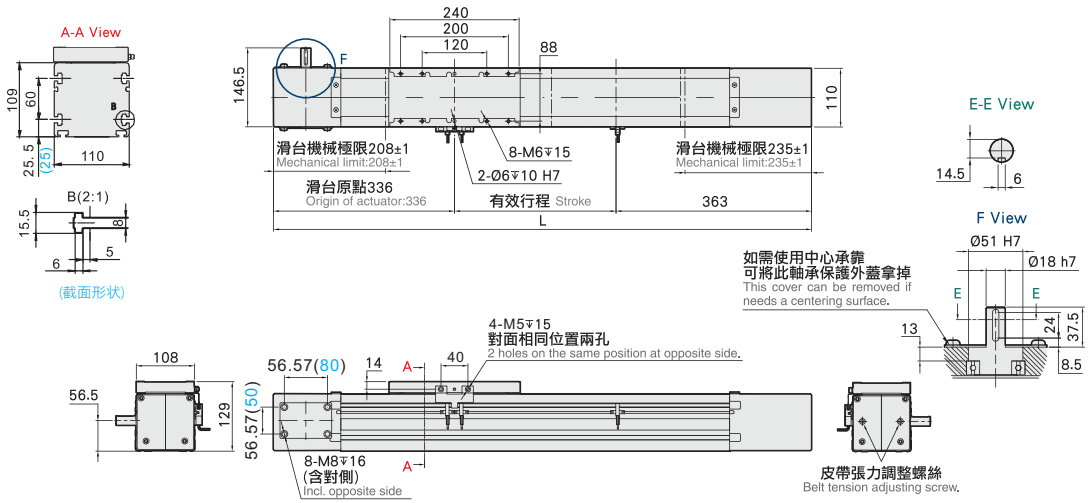

有效行程 Stroke	100	200	300	400	500	600	700	800	900	1000	1100	1200	1300	1400	1500	1600	1700	1800	1900	2000	2100	2200	2300	2400
L	799	899	999	1099	1199	1299	1399	1499	1599	1699	1799	1899	1999	2099	2199	2299	2399	2499	2599	2699	2799	2899	2999	3099
KG	18.86	20.1	21.34	22.58	23.82	25.06	26.3	27.54	28.78	30.02	31.26	32.5	33.74	34.98	36.22	37.46	38.7	39.94	41.18	42.42	43.66	44.9	46.14	47.38

有效行程 Stroke	2500	2600	2700	2800	2900	3000	3100	3200	3300	3400	3500	3600	3700
L	3199	3299	3399	3499	3599	3699	3799	3899	3999	4099	4199	4299	4399
KG	48.62	49.86	51.1	52.34	53.58	54.82	56.06	57.3	58.54	59.78	61.02	62.26	63.5